Clave

Sección

APDE CAMPOALEGRE
PRIMARIA
PERIODO II EVALUATIVO
MATEMÁTICA. QUINTO GRADO

Nombre:_____ **Fecha:**_____

Verificador II

Instrucciones Generales: Realizar lo que se indica y no olvidar respuesta final con lapicero.

Serie I: Colocar dentro del recuadro la palabra, igual, mayor que y menor que, según corresponda. No olvide las palabras que escribirá deben de ir con letra minúscula.

4.05		4.50
18.20		18.02
18.02		18.2
18.200		18.20
37.048		37.480

Serie II: Colocar dentro del recuadro con letra minúscula el inciso que considere correcto.

¿Qué opción muestra los números ordenados de menor a mayor?

A. 4.47, 4.41, 4.5, 4.36
B. 8.7, 8.54, 8.65, 8.18
C. 5.4, 5, 5.32, 5.44
D. 4.03, 4.5, 4.51, 4.54

¿Qué opción muestra los números ordenados de menor a mayor?

A. 1.66, 1.44, 1.06, 1.58
B. 9, 9.09, 9.39, 9.07
C. 9.24, 9.49, 9.6, 9.61
D. 2.01, 2.44, 2, 2.46

LIVEWORKSHEETS

Serie III: Resolver las siguientes operaciones.

1. 2.34+2.02=_____ 2. 0.215+0.23=_____

3. 2.23-0.2356=_____ 4. 22.03-12.365=_____

Serie IV: Encontrar el ángulo interno que hace falta.

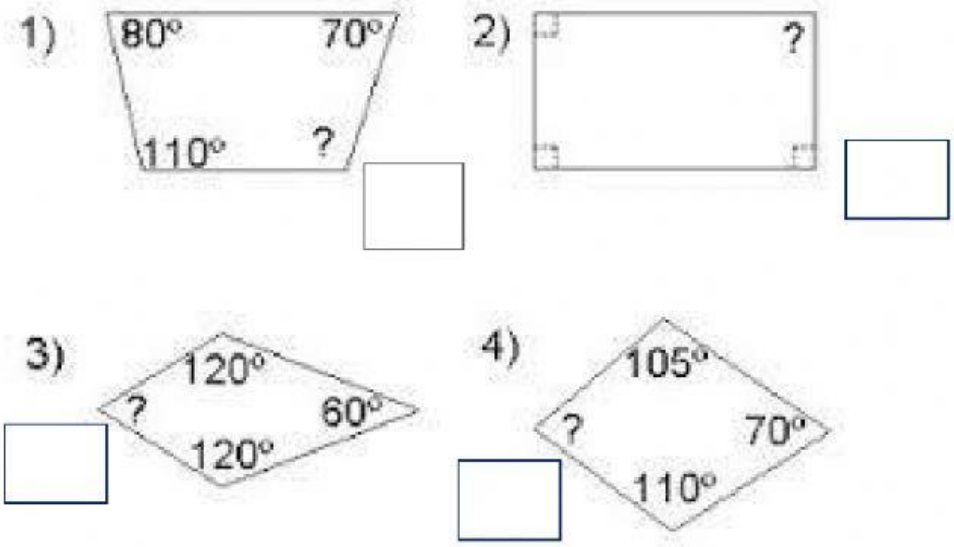

Serie V: Encontrar el perímetro de cada figura.

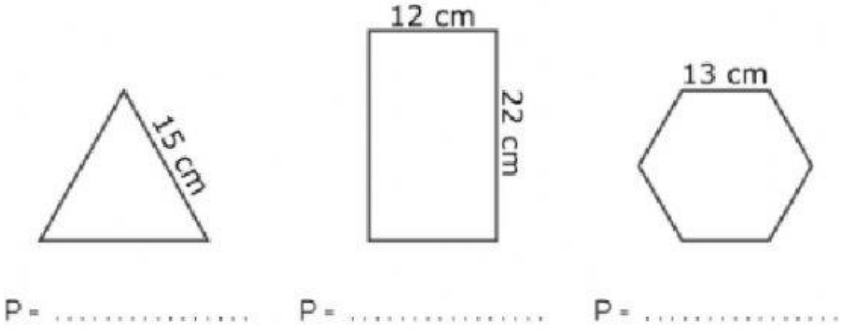

LIVEWORKSHEETS