MATEMÁTICA

ACTIVIDAD DE MASA Y CAPACIDAD'

Nombre: _____

Grado: _____

Fecha: _____

Instrucciones

Lea atentamente y responda los siguientes ítems:

1. Lee la siguiente situación. Luego, responde la pregunta.
   Francisco ordenó preparar en una máquina mezcladora $8\ m^3$ de concreto.
   Si Francisco empleó $3250\ dm^3$ de concreto para llenar una columna y $0{,}004\ dam^3$ para llenar una viga, ¿cuántos m^3 de concreto le sobró?

   a) Le sobró $0{,}65\ m^3$.

   b) Le sobró $0{,}70\ m^3$.

   c) Le sobró $0{,}75\ m^3$.

   d) Le sobró $0{,}85\ m^3$.

LIVEWORKSHEETS

2. Observa las imágenes. Luego, responde la pregunta.

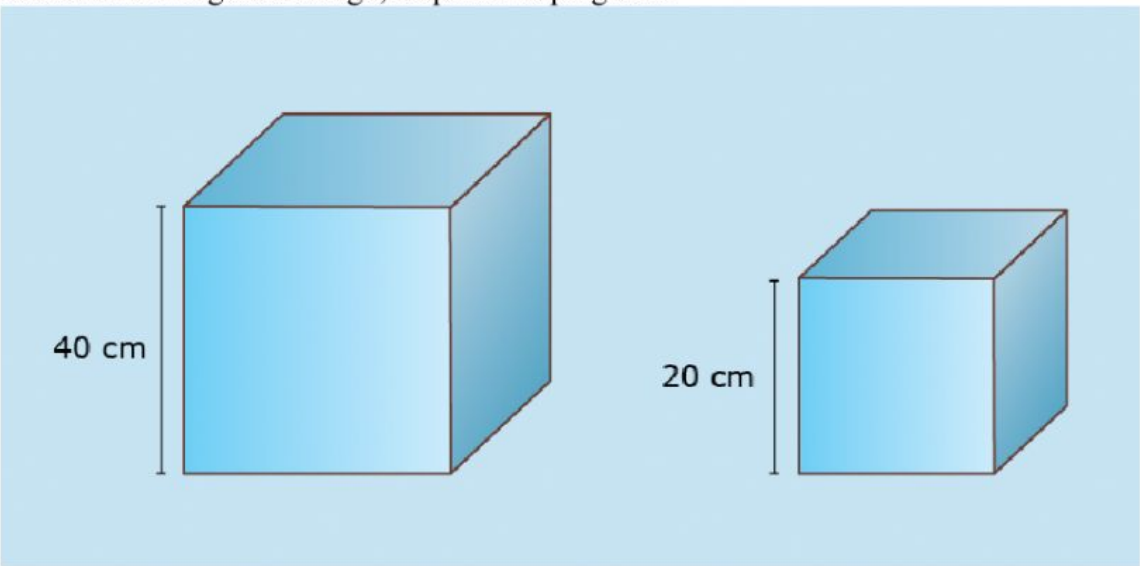

¿Cuántos m^3 tiene cada cubo?

a) $0{,}064\ m^3$ y $0{,}007\ m^3$.

b) $0{,}064\ m^3$ y $0{,}008\ m^3$.

c) $0{,}065\ m^3$ y $0{,}008\ m^3$.

d) $0{,}065\ m^3$ y $0{,}009\ m^3$.

LIVEWORKSHEETS

3. Lee la siguiente situación. Luego, responde la pregunta.

Al mercado mayorista llegaron dos camiones. El camión 1 transportaba 3,2 t de papa. El camión 2 transportaba 2,5 q de camote y 1250 kg de cebolla. En la garita de control, se aprecia el siguiente cartel:

¿Cuál de los dos camiones deberá desviar su ruta por la variante?

a) Camión 1; supera en 1200 kg.

b) Camión 1; supera en 1250 kg.

c) Camión 1; supera en 1300 kg.

d) Camión 2; supera en 1300 kg.

LIVEWORKSHEETS

4. Lee la siguiente situación. Luego, responde la pregunta.

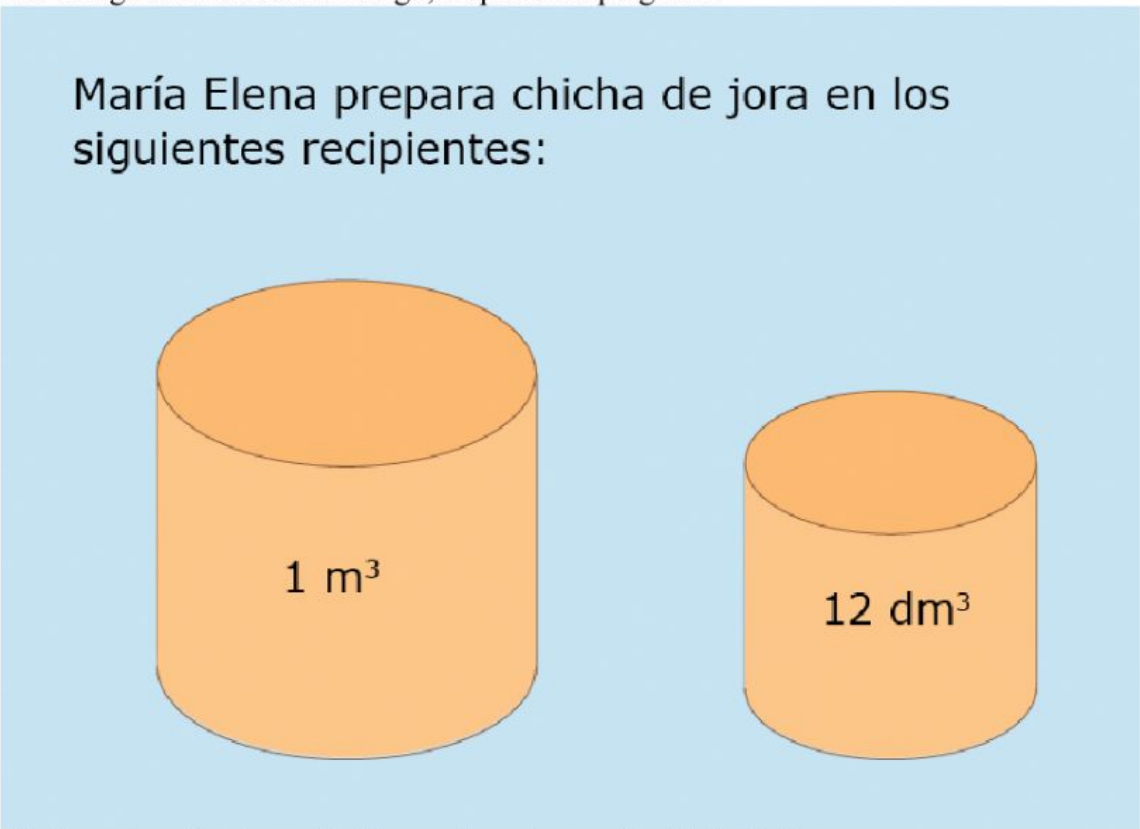

¿Cuántas botellas de medio litro se llenarán con la chicha de jora contenida en los dos recipientes?

a) 2020 botellas.

b) 2022 botellas.

c) 2024 botellas.

d) 2026 botellas.

LIVEWORKSHEETS

5. Lee la siguiente situación. Luego, responde la pregunta.

Si en el camino el camión cisterna reparte $2{,}52\ m^3$, ¿cuántos tachos de 140 litros de agua aún le quedan por repartir?

a) 56 tachos

b) 54 tachos

c) 52 tachos

d) 50 tachos

6. Lee la siguiente situación. Luego, responde la pregunta.
Con 80 toneladas de papel se hacen 10 000 libros de 200 hojas, cada uno.
¿Cuántos gramos pesa una hoja de libro?

a) 30 g

b) 35 g

c) 38 g

d) 40 g

LIVEWORKSHEETS

7. Lee la siguiente situación. Luego, responde la pregunta.
Gustavo quiere envasar el agua contenida en un tanque. Este tiene 0,45 kL; 9,5 hL y 45 daL de agua.
¿Cuántos recipientes de 5 000 mL se necesitan para vaciar el contenido del depósito de agua?

a) 346 recipientes

b) 348 recipientes

c) 370 recipientes

d) 380 recipientes

8. Lee la siguiente situación. Luego, responde la pregunta.
La capacidad de una piscina es $0{,}0002\ hm^3$; $1{,}5\ kL$ y $28\ dm^3$.
Si la piscina tiene agua hasta sus $3/4$ partes, ¿cuántos litros faltan para llenarla?

a) Faltan $50\ 386\ L$.

b) Faltan $50\ 384\ L$.

c) Faltan $50\ 382\ L$.

d) Faltan $50\ 380\ L$.

9. Lee la siguiente situación. Luego, responde la pregunta.
Ricardo tiene tres barriles de 10,5 daL; 1,5 hL y 2100 dL de capacidad.
¿Cuál es el número de recipientes iguales y con máxima capacidad para envasar el contenido de los tres barriles?

a) 21 recipientes

b) 25 recipientes

c) 30 recipientes

d) 31 recipientes

10. Lee la siguiente situación. Luego, responde la pregunta.
Un tanque tiene un volumen de $30\ dam^3$, $5000\ dm^3$ y $60\ 000\ cm^3$.
¿Cuál es el volumen que ocupa el tanque en metros cúbicos?

a) $30\ 005{,}06\ m^3$

b) $30\ 005{,}08\ m^3$

c) $30\ 006{,}00\ m^3$

d) $30\ 006{,}06\ m^3$

LIVEWORKSHEETS