I.E.P D "Sagrados Corazones"

Educando al modelo de Cristo.

Estudiante: ..... Grado: 2° " ....."

Profesora: Lic. Gisela De la cruz Poma Fecha: .....

Desempeño:

- ✓ Establece diferencias entre cuadriláteros a partir de condiciones dadas.
- ✓ Resuelve problemas aplicando las propiedades de los cuadriláteros.

PRACTICA

En la figura, hallar el valor de x.

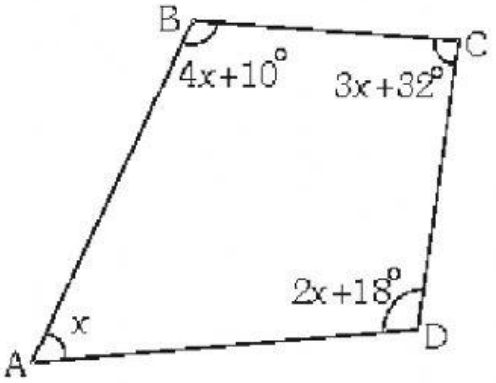

En el trapecio **ABCD**, calcular **x**, si:

$\overline{BC} // \overline{AD}$.

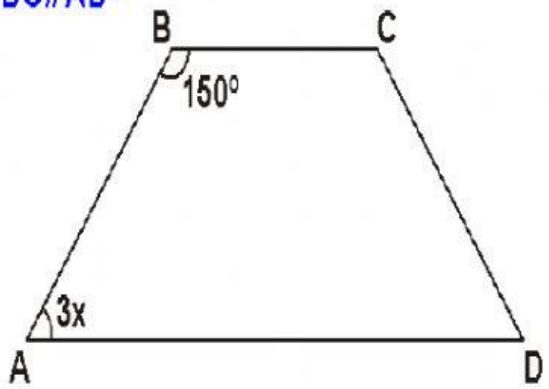

LIVEWORKSHEETS

Calcular "x". $\overline{BC} // \overline{AD}$

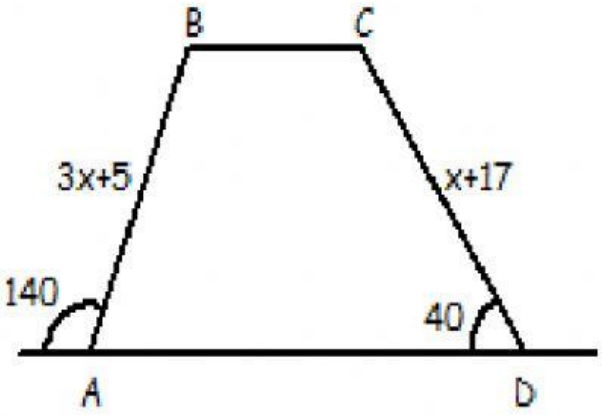

Calcular "x"

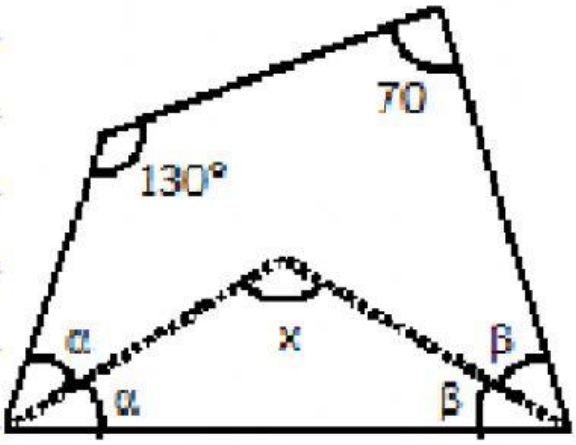

LIVEWORKSHEETS

En el trapecio **ABCD** , hallar **"PQ"**, si :
AP = PC

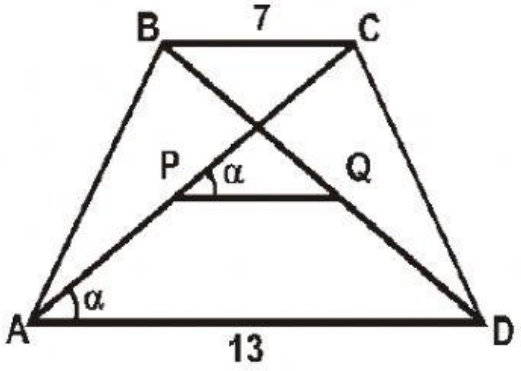

Calcular **x**, si: $\overline{AB} // \overline{CD}$.

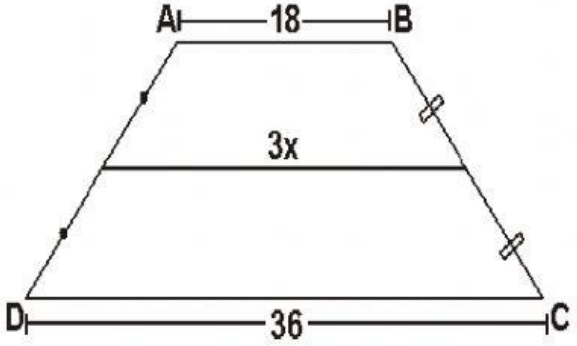

LIVEWORKSHEETS

Calcular el valor de "x"

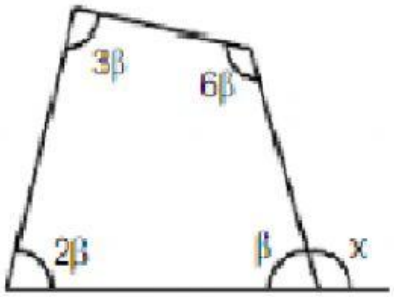

Hallar el valor de "x", si $\overline{AD} \parallel \overline{BC}$; $\overline{AB} \parallel \overline{CD}$.

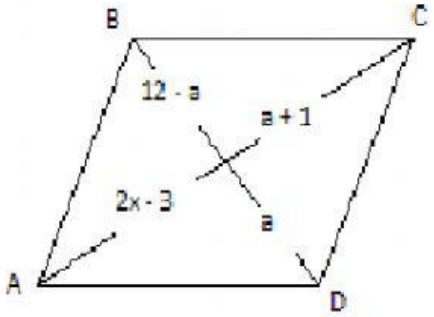

LIVEWORKSHEETS