Código	R-12-02-04
Versión	05
Fecha	31-01-21
Página	1 de 1

INSTRUMENTO DE EVALUACIÓN

ASIGNATURA: MATEMÁTICA

FICHA DE TRABAJO: ÁREAS SOMBREADAS

Nombre:		**Grado y Sección**	6to "___"
Profesor Evaluador:		**Fecha:**	___/__/21
Profesores Responsables:	Danny Vicente - Gaby Zevallos	**Duración:**	

Sigue los siguientes pasos:

1° Observa minuciosamente la figura y descubre que partes puedes trasladar.

2° Traslada partes para calcular el área de una figura conocida.

3° Aplica la fórmula de la figura obtenida.

1. Calcula el área sombreada de cada figura.

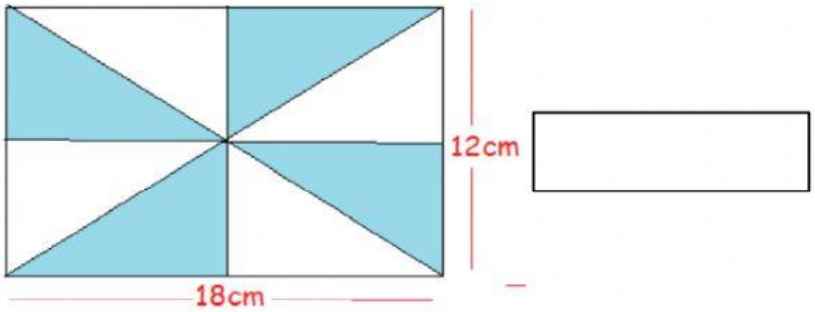

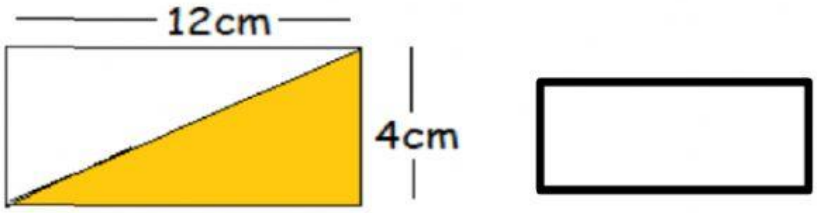

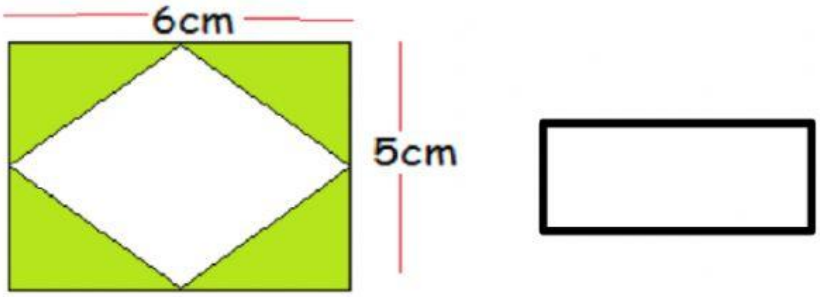

LIVEWORKSHEETS