LEY DE OHM

Nombres y apellidos:

Grado y sección:

1. Por un aparato eléctrico circulan 0,6 A. Si su resistencia eléctrica es de 5 Ω, ¿cuánto será el voltaje al cual está sometido?

3 V **0,12 V** **8,3 V** **5,6 V**

2. Calcular la intensidad de corriente que circula por el circuito mostrado.

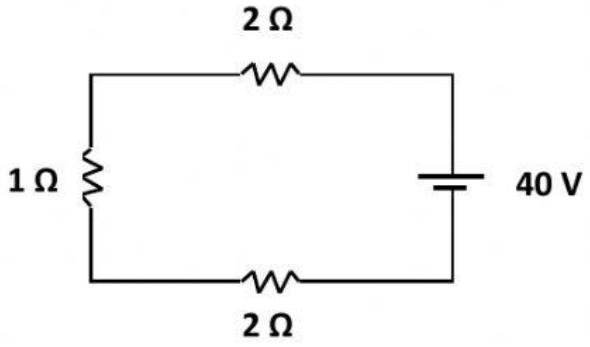

40 A

8 A

0,125 A

20 A

3. Si la corriente que circula por el circuito es de 0,4 A. Calcular el voltaje de la fuente.

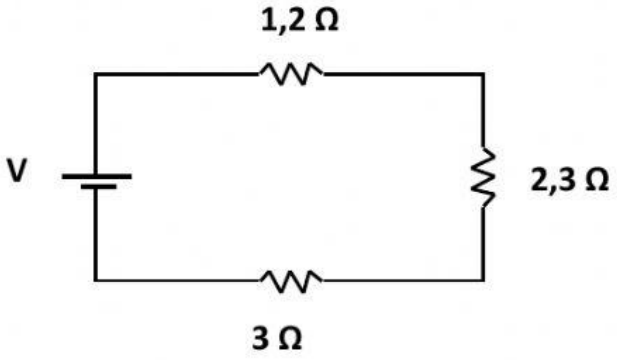

2,6 V

1,3 V

16,25 V

32,5 V

LIVEWORKSHEETS