LEMBAR KERJA PESERTA DIDIK

Matematika - Kelas 6

Hari/ Tanggal: Senin, 25 Oktober 2021
Tujuan : Mengukur luas permukaan bangun ruang dan mempraktekkannya
Materi : Luas Permukaan Bangun Ruang
Kegiatan : Self Learning, Self Activity, Latihan Soal

1 Self Learning

Kubus

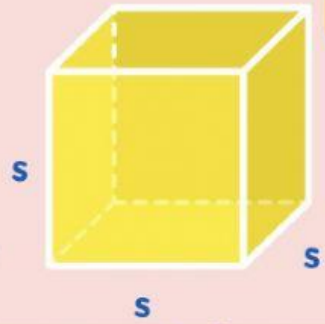

Luas

$L = 6s^2$

Balok

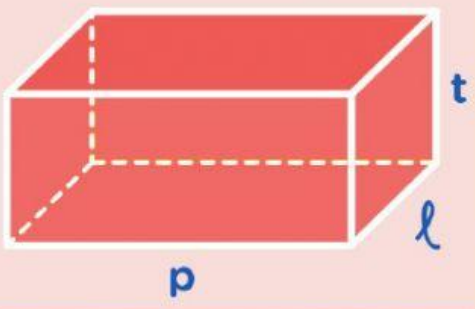

Luas

$L = 2((p \times \ell) + (p \times t) + (\ell \times t))$

contoh soal.

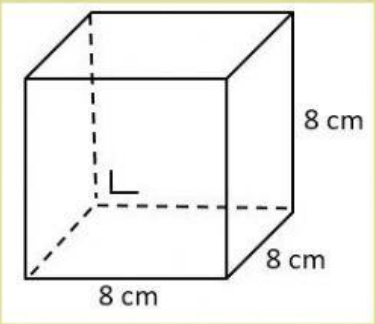

Dik : s = 8 cm
Dit : L = ...
Jwb : L = 6 x s x s
= 6 x 8 x 8
= 384 cm^2

contoh soal.

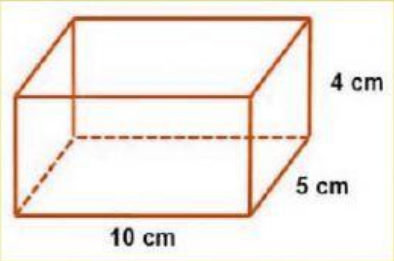

Dik : p = 10, l = 5, t = 4 cm
Dit : L = ...
Jwb : L = 2 ((pxl) + (pxt) + (lxt))
= 2 ((10x5) + (10x4) + (5x4))
= 2 (50 + 40 + 20)
= 2 (110)
= 2 x 110 = 220 cm^2

LIVEWORKSHEETS

2 Self Activity

Simak video berikut, lalu buatlah 1 buah kubus atau balok dengan ukuran bebas. Laporkan melalui WApri ke Bu Melly.

3 Latihan Soal

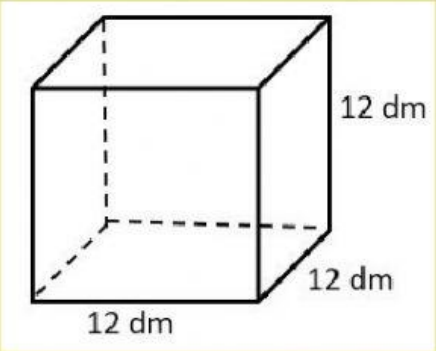

Dik : s = ____ dm

Dit : L = ...

Jwb : L = ____ x ____ x ____

= ____ x ____ x ____

= ____ dm^2

LIVEWORKSHEETS

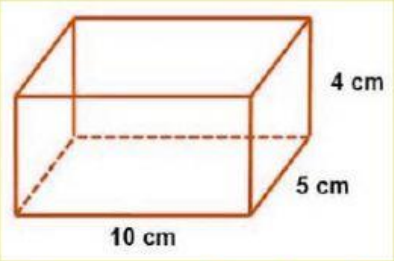

Dik : p = ___ l = ___ t = ___ cm

Dit : L = ...

Jwb : L = ___ ((___ x ___ + (___ ___ + (___ ___

= ___ ((___ x ___ + (___ ___ + (___ ___

= ___ (___ + ___ + ___

= ___ (___

= ___ x ___ = ___ cm^2

Terima Kasih

UNTUK SEMANGAT BELAJAR HARI INI.
Jangan lupa klik finish, and check
your answer

LIVEWORKSHEETS