MỞ ĐẦU

Nối các kí hiệu ở cột A (STT trong sơ đồ mạch điện bên dưới) tương ứng với tên phần tử ở cột B

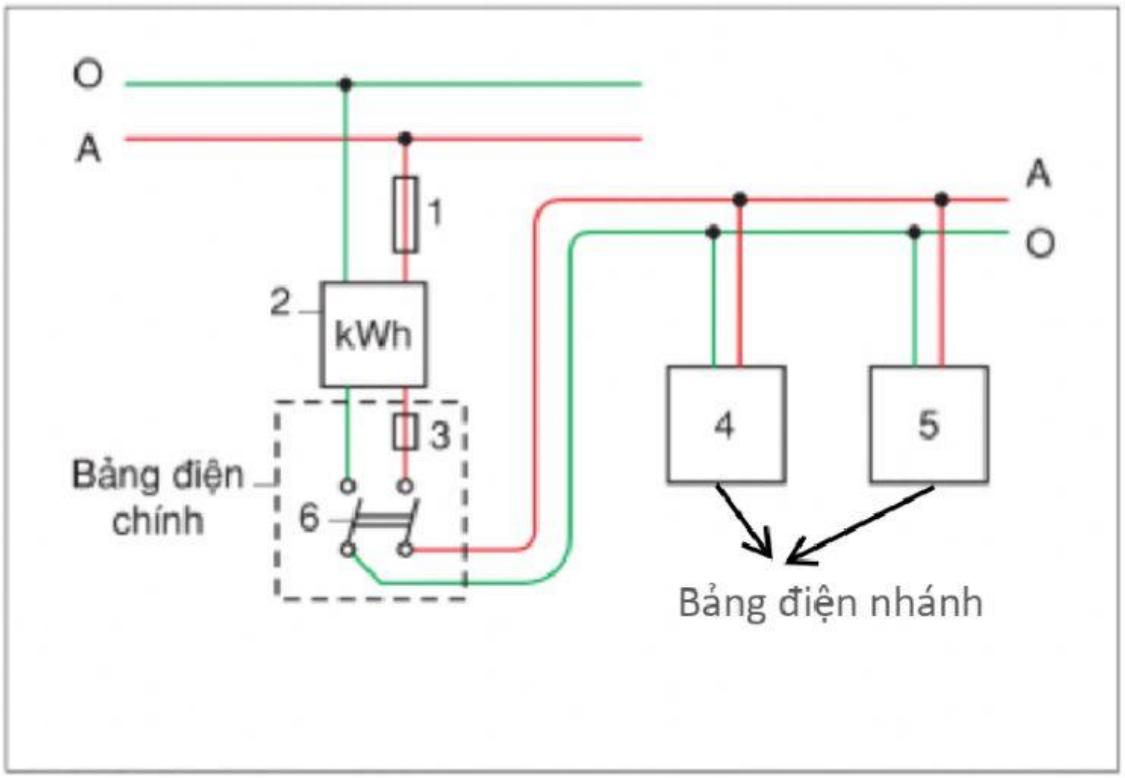

A (Kí hiệu trên sơ đồ)	B (Tên phần tử)
1, 3	CẦU DAO
2	CẦU CHÌ
6	CÔNG TƠ ĐIỆN

LIVEWORKSHEETS

LIVEWORKSHEETS