B **Padankan fungsi komponen elektrik yang betul.** SP7.1.2 TP2

1

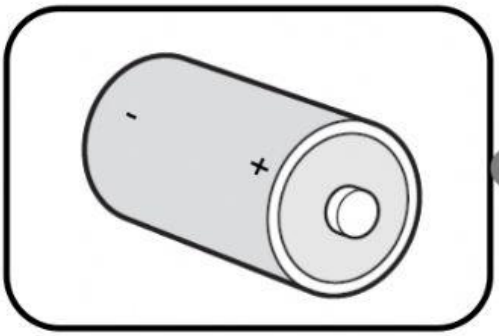

Menyambungkan setiap komponen elektrik menjadi litar lengkap

2

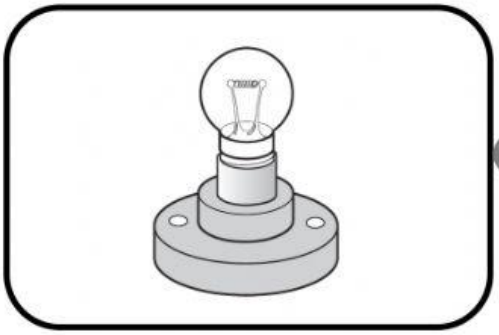

Membekalkan tenaga elektrik

3

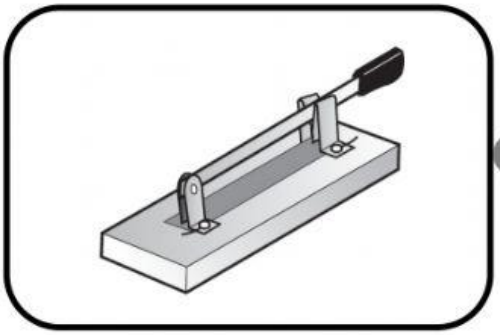

Mengeluarkan cahaya

4

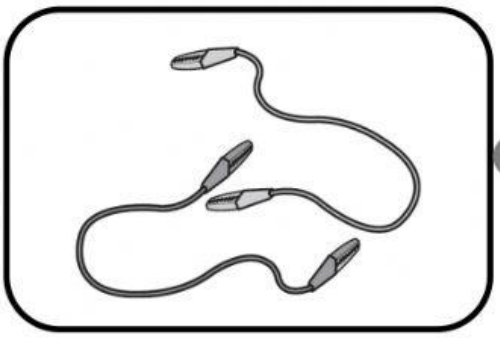

Menyambungkan dan memutuskan litar elektrik

LIVEWORKSHEETS