Geometría

Ángulos en los paralelogramos

1. Recuerda las propiedades de los paralelogramos y de la simetría de polígonos y completa estas oraciones:

- La suma de todos los ángulos internos de cualquier paralelogramo es °.
- Los ángulos opuestos de un paralelogramos simétrico son
- Los ángulos contiguos de un paralelogramo suman °.

1. Observa estos cuadriláteros y, recordando las propiedades de los paralelogramos, completa el valor de los ángulos que faltan:

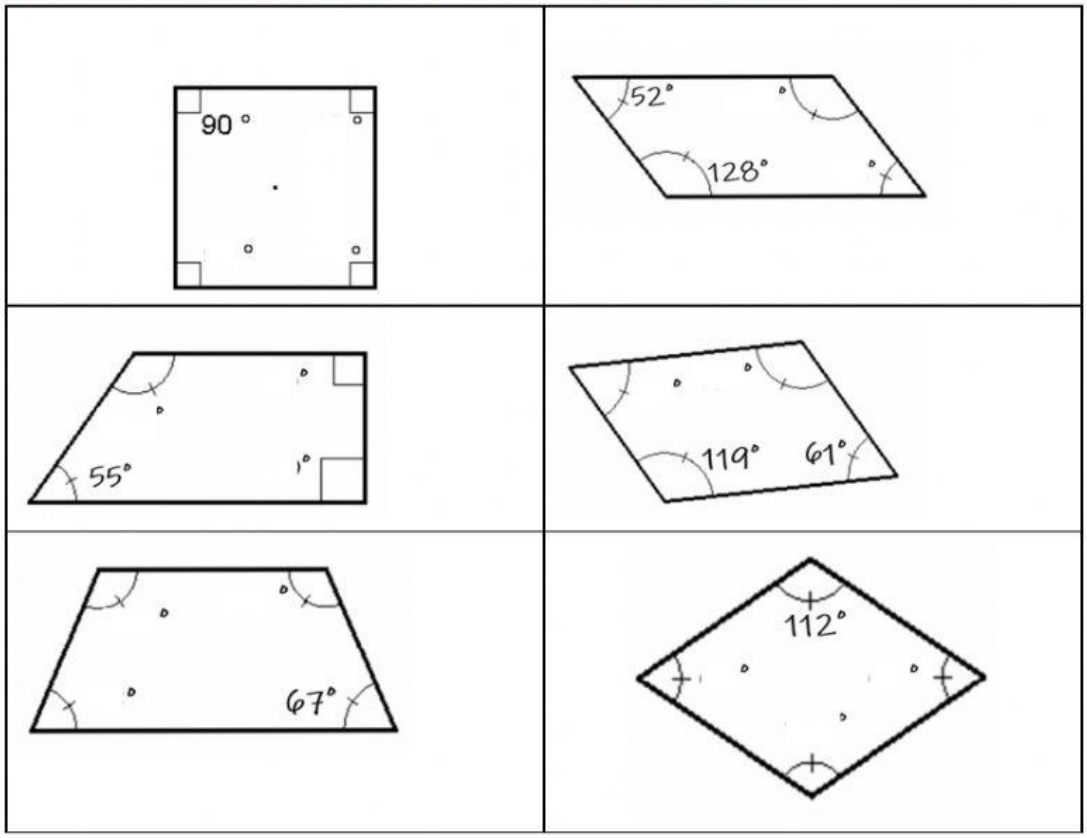

LIVEWORKSHEETS