9. A kapcsolásnak megfelelő áramkörben a kapcsolókat vagy nyitjuk (NY), vagy zárjuk (Z). Döntsd el, hogy melyik esetben melyik izzó világít, és töltsd ki a táblázatot!
+ az izzó világít.
– az izzó nem világít.

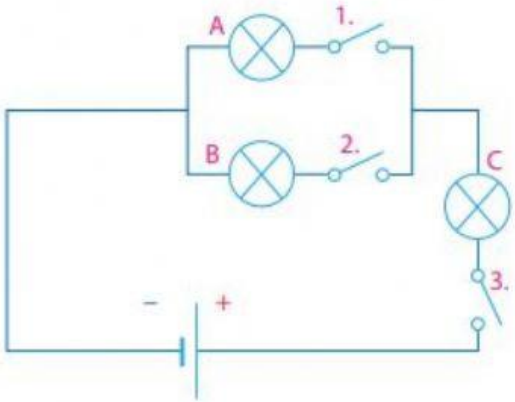

Kapcsoló			Izzólámpa		
1.	2.	3.	A	B	C
Z	Z	Z			
Z	Z	NY			
NY	NY	Z			
NY	Z	Z			
Z	NY	Z			

LIVEWORKSHEETS