SEU LOBATO

PENSAR MÚSICA
Educação Musical

OLD MACDONALD

LIVEWORKSHEETS

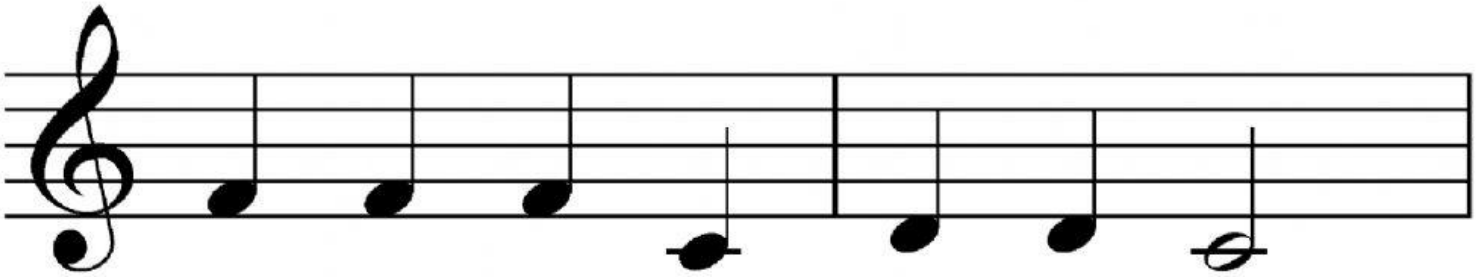

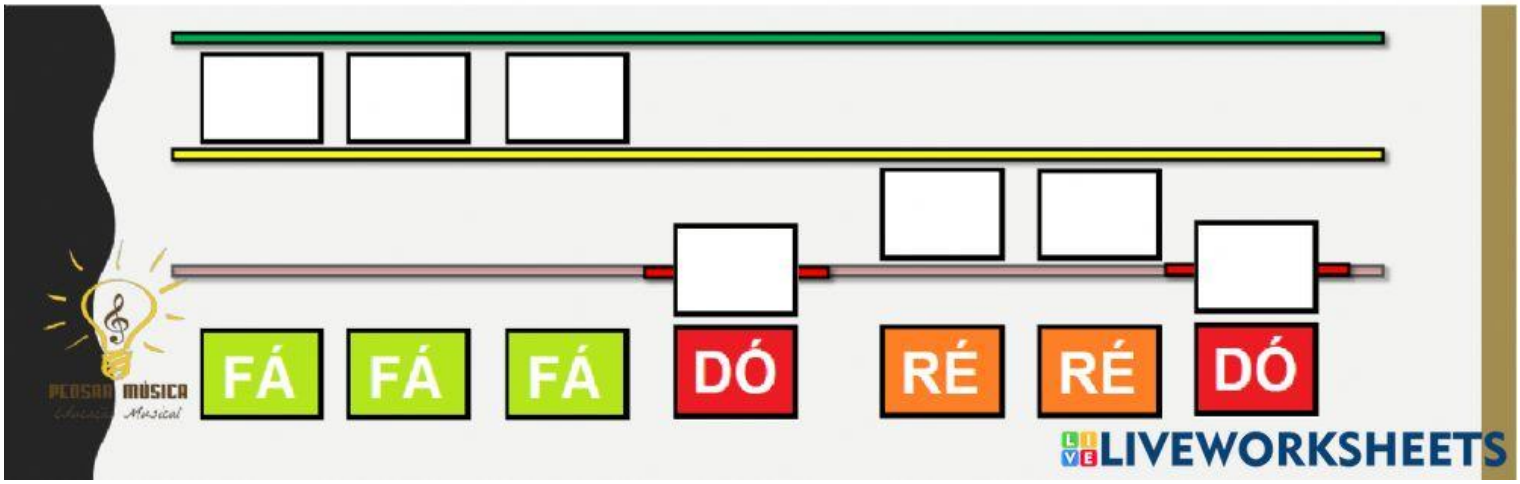
FÁ
FÁ
FÁ
DÓ
RÉ
RÉ
DÓ
PENSAR MÚSICA
LIVEWORKSHEETS

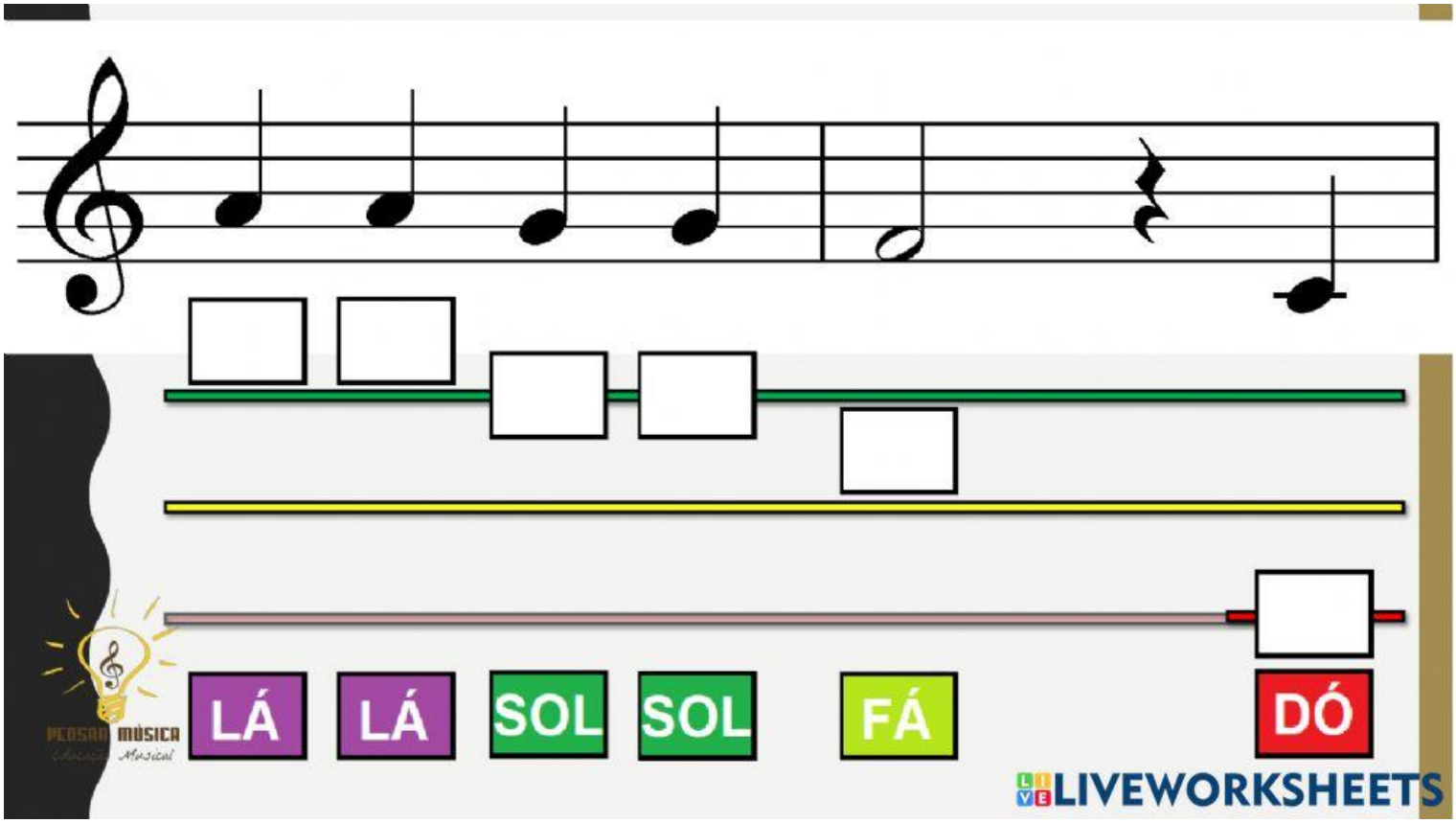
LÁ
LÁ
SOL
SOL
FÁ
DÓ
PENSAR MÚSICA
LIVEWORKSHEETS

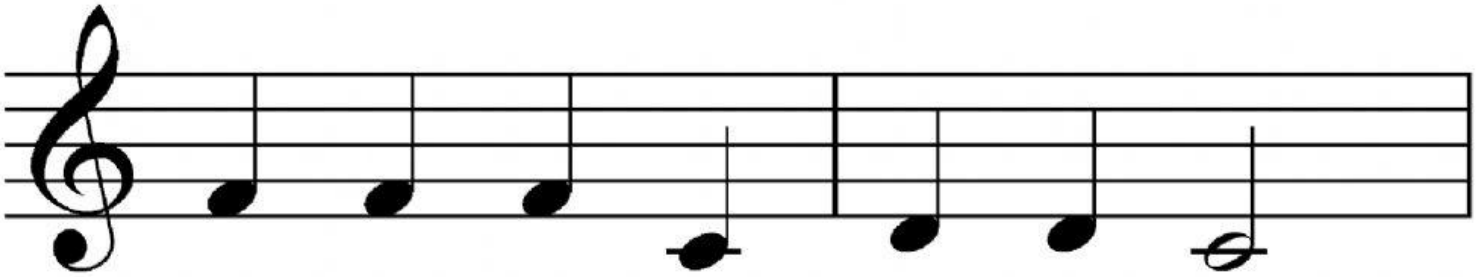

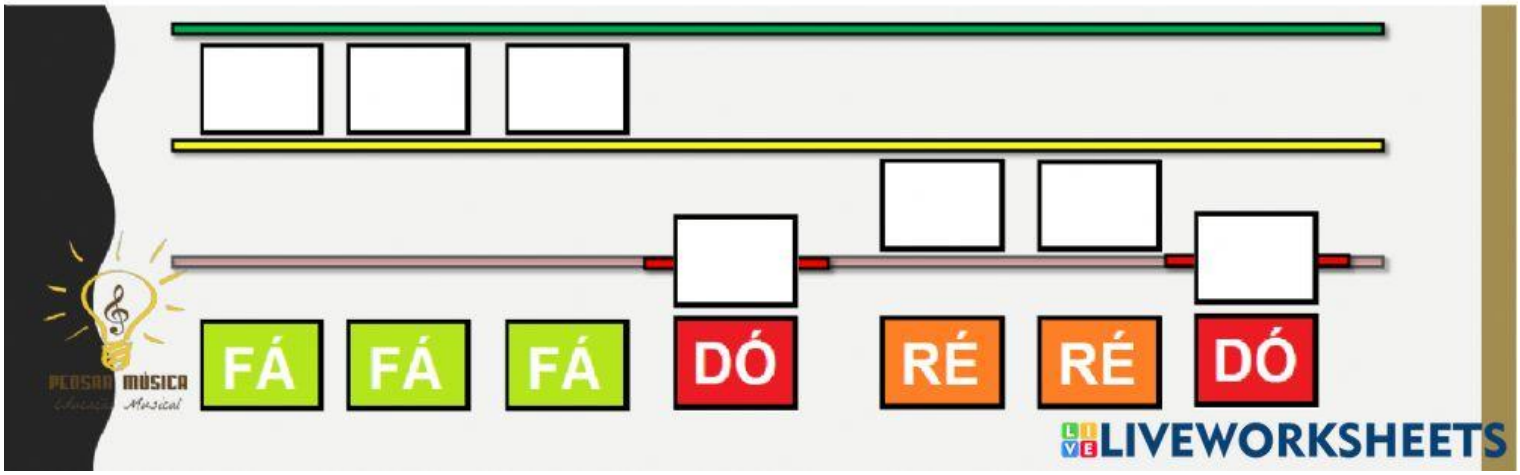

LIVEWORKSHEETS

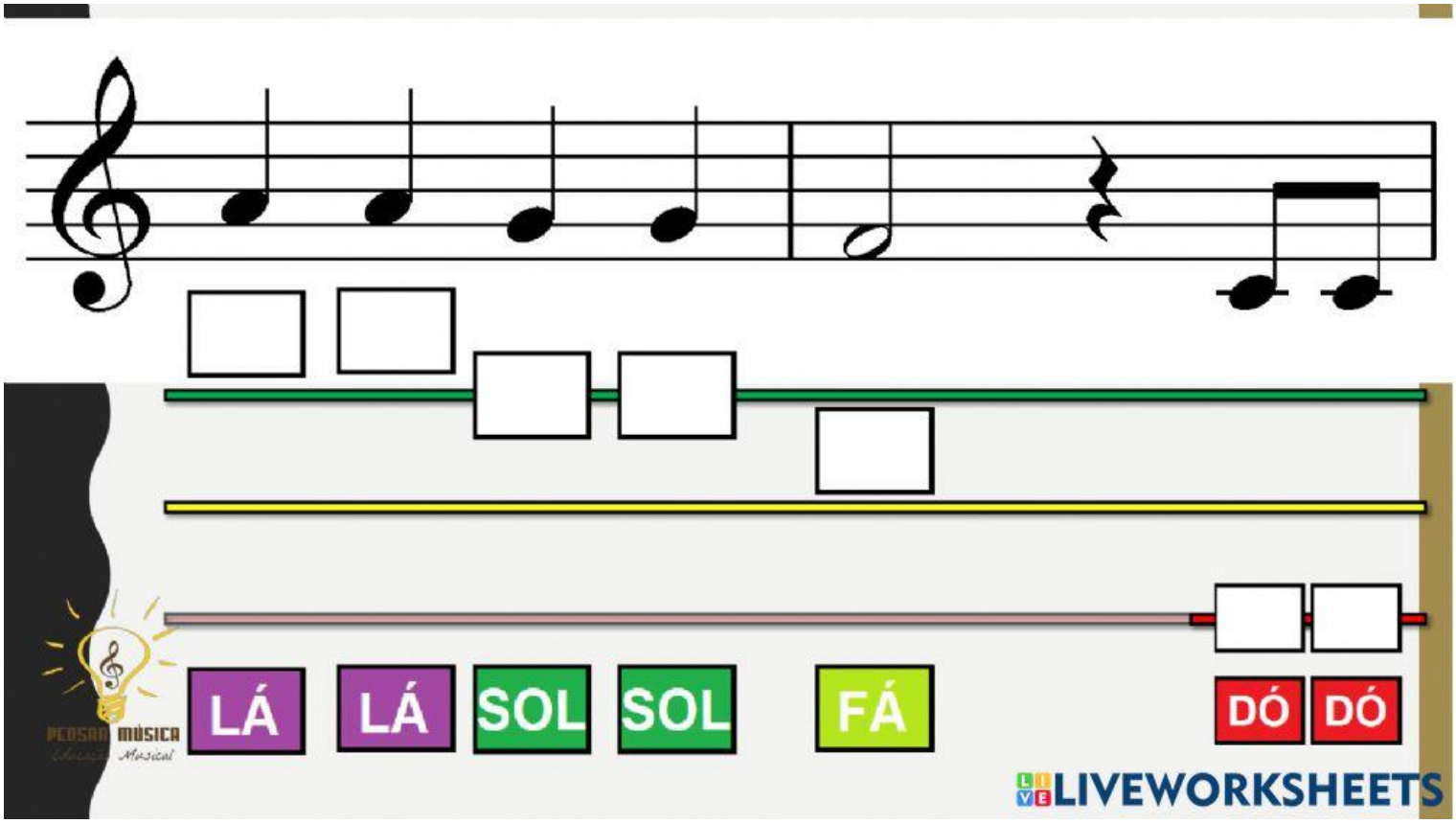
LÁ
LÁ
SOL
SOL
FÁ
DÓ
DÓ
PENSAR MÚSICA
LIVEWORKSHEETS

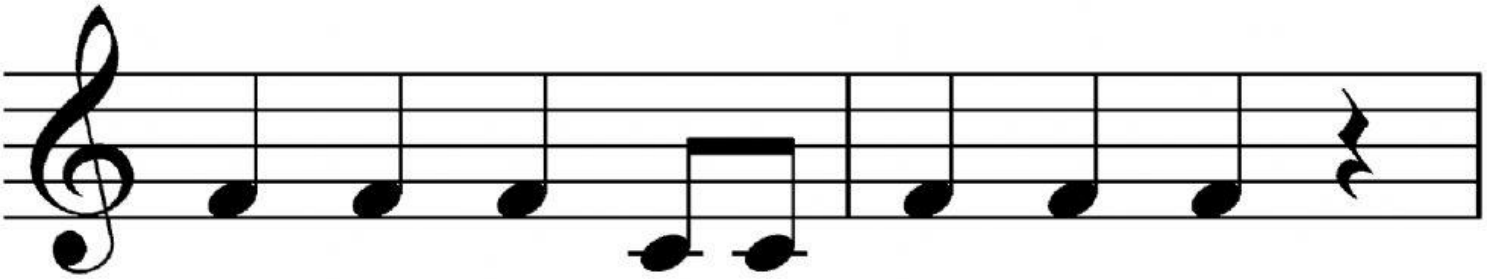

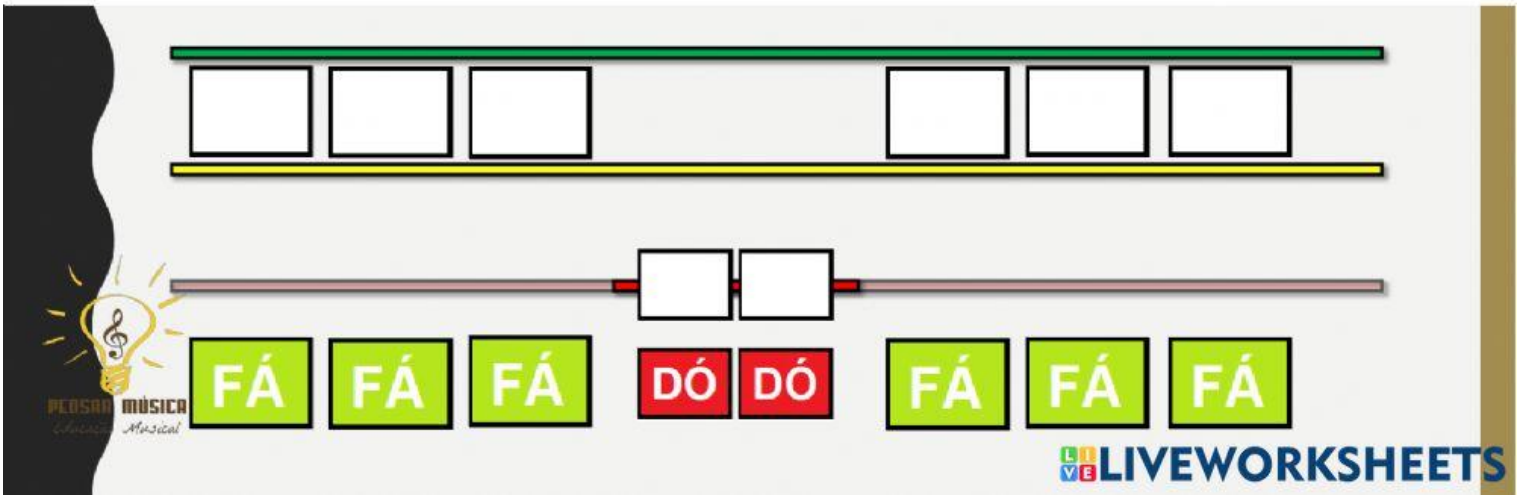
FÁ
FÁ
FÁ
DÓ
DÓ
FÁ
FÁ
FÁ
PENSAR MÚSICA
LIVEWORKSHEETS

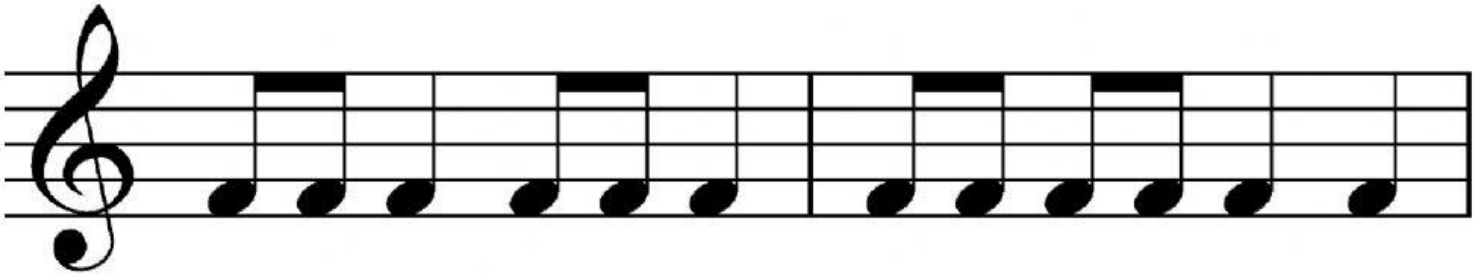

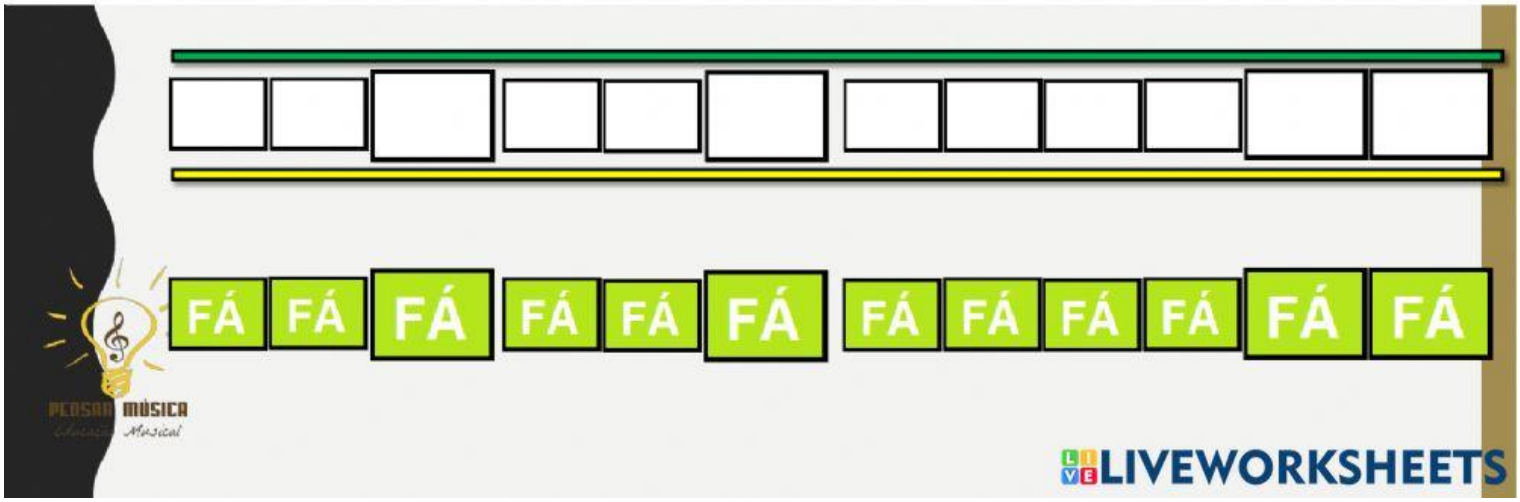
FÁ FÁ FÁ FÁ FÁ FÁ FÁ FÁ FÁ FÁ FÁ FÁ
PENSAR MÚSICA
Musical
LIVEWORKSHEETS

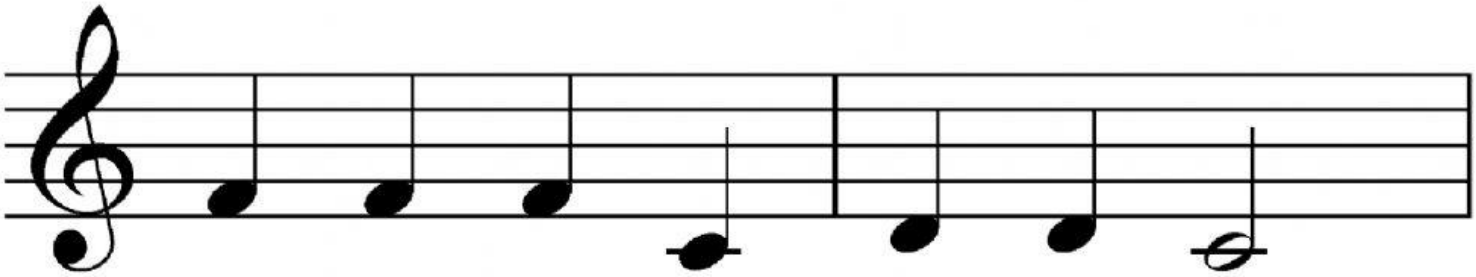

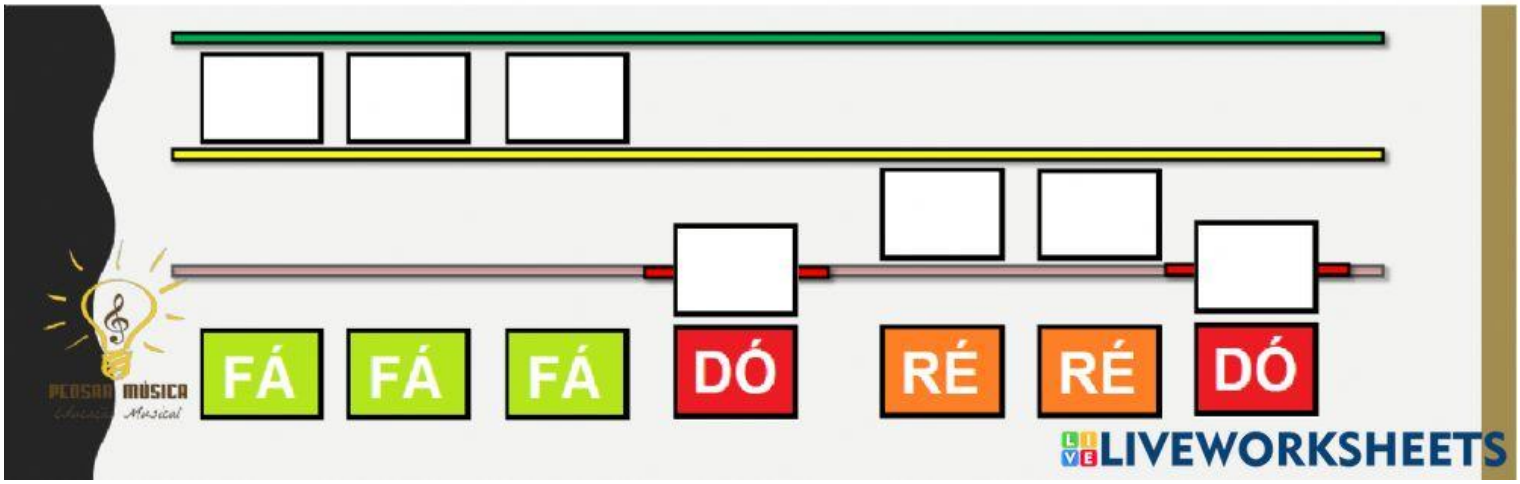
FÁ
FÁ
FÁ
DÓ
RÉ
RÉ
DÓ
PENSAR MÚSICA
LIVEWORKSHEETS

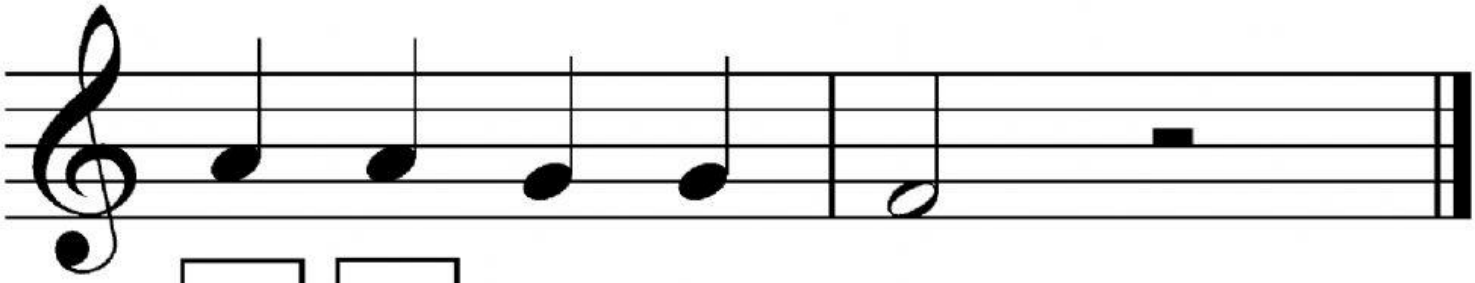

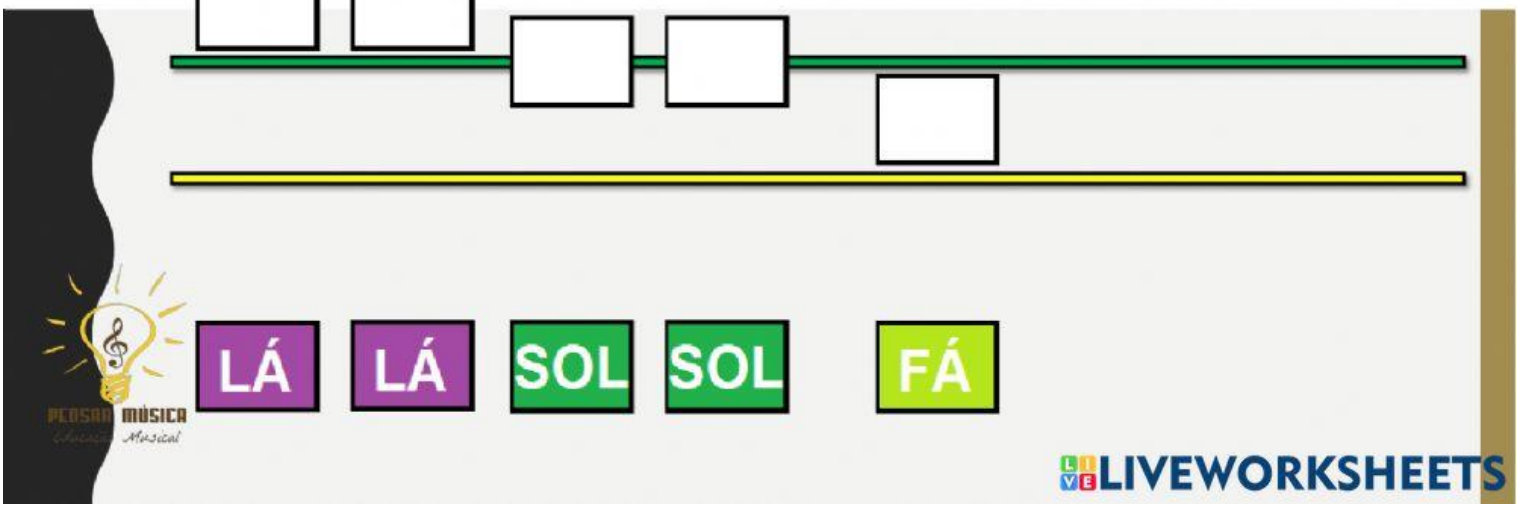

LIVEWORKSHEETS