BINA MODEL

Aktiviti 1

1 Tulis bilangan bentuk 3D yang digunakan pada model ini.

a

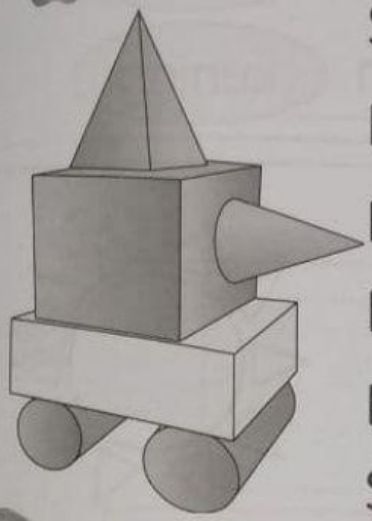

Silinder	2
Kubus	
Kuboid	
Kon	
Piramid	
Sfera	

b

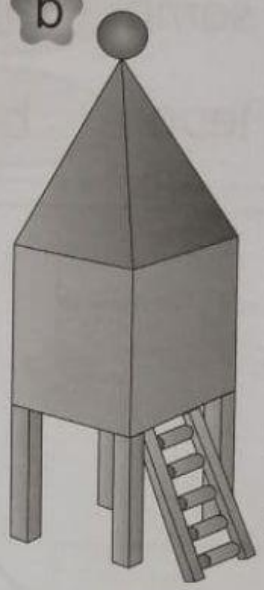

Silinder	
Kubus	
Kuboid	
Kon	
Piramid	
Sfera	

2 Bulatkan binaan yang paling sesuai.

a

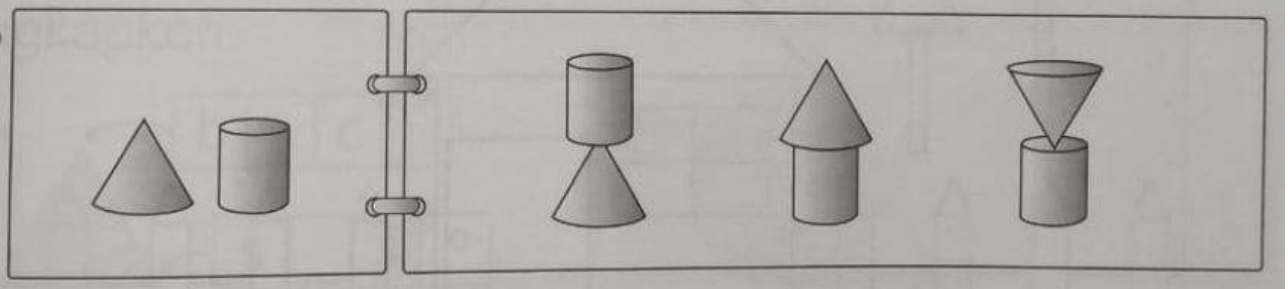

b

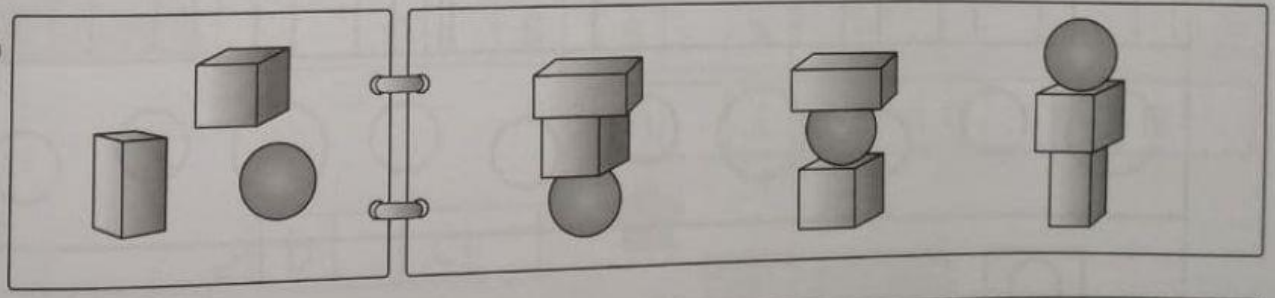

c

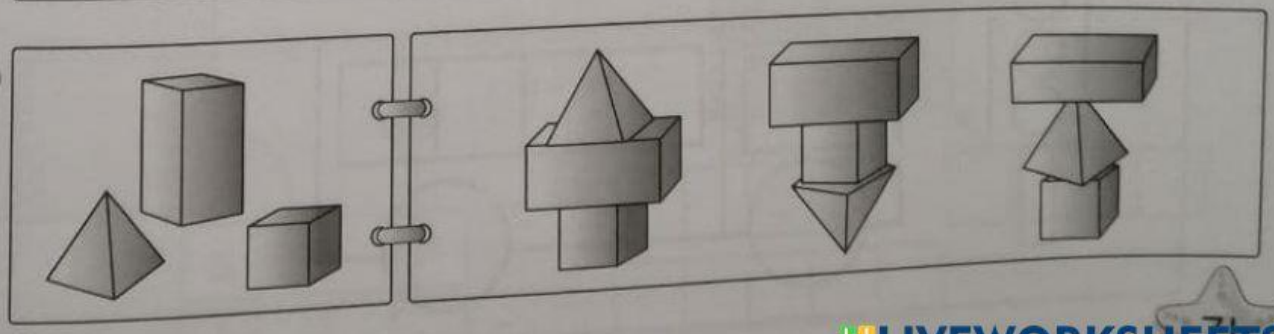

LIVEWORKSHEETS