Lembar Kerja Peserta Didik (LKPD)

Digital

Tokoh dan Penemuan

Ayo, Menjadi Penemu

KELAS 6

Nama/No. Absen :

Oleh : Besar Arthagunantika, S.Pd
NIP : 199605062020122017

LIVEWORKSHEETS

TEMA 3 SUBTEMA 3

PEMBELAJARAN 3

Mata Pelajaran: IPA, Bahasa Indonesia

IPA		Bahasa Indonesia	
3.4	Mengidentifikasi komponen-komponen listrik dan fungsinya dalam rangkaian listrik sederhana.	3.2	Menggali isi teks penjelasan (eksplanasi) ilmiah secara lisan, tulis, dan visual dengan menggunakan kosakata baku dan kalimat efektif.

Petunjuk Pengerjaan:

1. Isilah identitas diri di halaman awal
2. LKPD dikerjakan secara individu
3. Baca dan pahami petunjuk setiap soal dengan cermat dan teliti
4. Jawablah soal-soal dengan benar
5. Setelah selesai mengerjakan, silahkan klik **finish**

Materi Pembelajaran

Silahkan simak video pembelajaran di bawah ini !

LIVEWORKSHEETS

LKPD (Lembar Kerja Peserta Didik) - KEGIATAN 1

Mata Pelajaran: IPA

Materi: Rangkaian Listrik Sederhana

Pilihlah jawaban benar atau salah di bawah ini dengan benar!

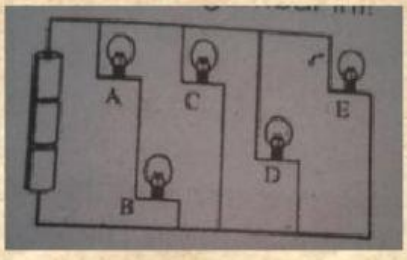

BENAR

SALAH

Apabila lampu E dilepas, maka lampu A, B, C, dan D padam

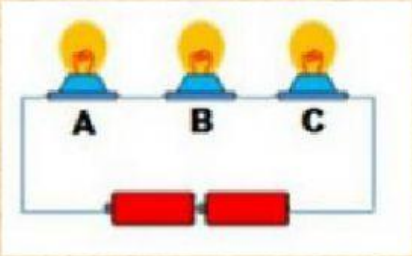

BENAR

SALAH

Apabila lampu B padam, maka lampu A dan C padam

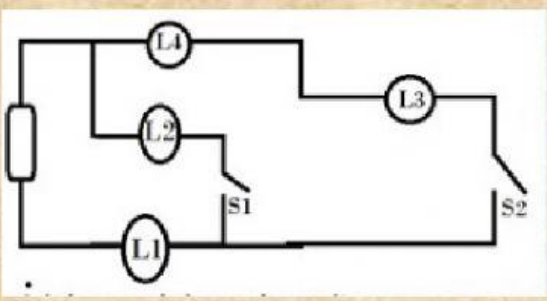

BENAR

SALAH

Apabila saklar S1 ditutup, maka Lampu 1 (L1) dan Lampu 2 (L2) menyala

LIVEWORKSHEETS

LKPD (Lembar Kerja Peserta Didik) - KEGIATAN 2

Mata Pelajaran: Bahasa Indonesia
Materi: Kosakata Baku dan Tidak Baku

Kosakata baku adalah kosakata yang sesuai dengan Pedoman Umum Ejaan Bahasa Indonesia (PUEBI).

Kosakata tidak baku adalah kosakata yang tidak sesuai dengan Pedoman Umum Ejaan Bahasa Indonesia (PUEBI).

Kosakata baku umumnya sering digunakan pada kalimat yang resmi, baik itu dalam suatu tulisan maupun dalam pengungkapan kata-kata.

Berikut ini beberapa ciri kalimat baku dalam penulisan ataupun ujaran kalimat.

1. **Tidak pengaruhi Bahasa daerah**
   Saya (baku)
   Gue (tidak baku)
2. **Tidak dipengaruhi Bahasa asing**
   Klub (baku)
   Club (tidak baku)
3. **Bukan Bahasa percakapan**
   Mengapa (baku)
   Kenapa (tidak baku
4. **Pemakaian imbuhan secara eksplisit**
   Ia bekerja keras (baku)
   Ia kerja keras (tidak baku)
5. **Pemakaian sesuai dengan konteks kalimat**
   Suka akan (baku)
   Suka dengan (tidak baku)
6. **Tidak rancu**
   Berkali-kali (baku)
   Berulang kali (tidak baku)

LIVEWORKSHEETS

CONTOH :

No.	Kata Baku	Kata Tidak Baku
1.	Menyontek	Mencontek
2.	Misi	Missi
3.	Nasihat	Nasehat
4.	Mengubah	Merubah
5.	Sistem	Sistim
6.	Tradisional	Tradisionil
7.	Terampil	Trampil
8.	Hierarki	Hirarki
9.	Ekstrem	Ekstrim
10.	Telinga	Kuping

LIVEWORKSHEETS

Ayo Berlatih

Tulislah kosakata baku dan tidak baku pada kolom yang tersedia dengan benar !

No	Kosakata baku	Kosakata tidak baku
1	Nasihat	.....
2	.....	Beaya
3	.....	Jadual
4	Kuitansi	.....
5	.....	Efektip
6	Antre	.....
7	.....	Tipes

LIVEWORKSHEETS