EN LAS SOLUCIONES PONER ÚNICAMENTE EL NÚMERO.LOS DECIMALES CON COMA.

SÍ HAY DECIMALES, SE COLOCAN DOS REDONDEANDO.

POR EJEMPLO : 6,5 Sí da 3,4567 colocamos 3,46 (Redondeamos)

1.-Calcula la intensidad total, la intensidad por cada resistencia, la Resistencia total y la caída de tensión en cada resistencia.(V_{pila}=105(V))

$I_{total=}$ $R_{TOTAL=}$

I_1= V_1=

$I_{2=}$ V_2=

I_3= V_1=

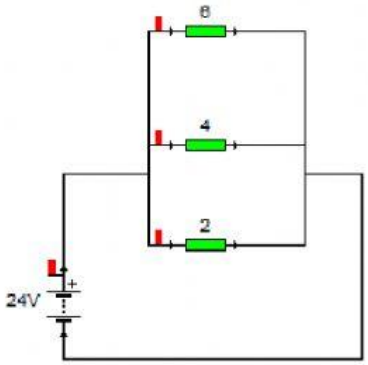

2.-Calcula la intensidad total, la intensidad por cada resistencia, la Resistencia total y la caída de tensión en cada resistencia.(V_{pila}=24(V))

$I_{total=}$ $R_{TOTAL=}$

I_1= V_1=

$I_{2=}$ V_2=

I_3= V_1=

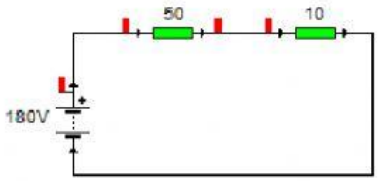

3.-Calcula la intensidad total, la intensidad por cada resistencia, la Resistencia total y la caída de tensión en cada resistencia. (V_{pila}=180(V))

$I_{total=}$ $R_{TOTAL=}$

I_1= V_1=

$I_{2=}$ V_2=

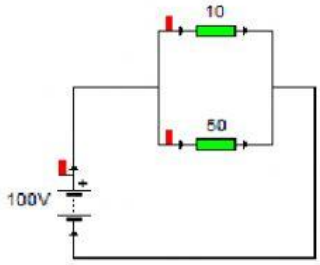

4.-Calcula la intensidad total, la intensidad por cada resistencia, la Resistencia total y la caída de tensión en cada resistencia.(V_{pila}=100V))

$I_{total=}$ $R_{TOTAL=}$

I_1= V_1=

$I_{2=}$ V_2=

LIVEWORKSHEETS