اِمْلأ الفَرَاغ : أُحَافِظُ عَلَى الأَدَوَاتِ الدِّرَاسِيَّةِ

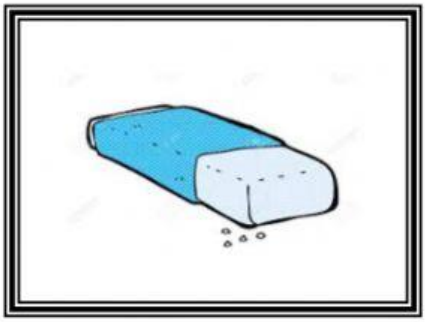 مِم ـ ةٌ	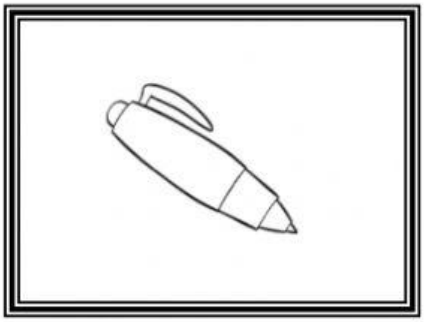 ـ لَ مٌ
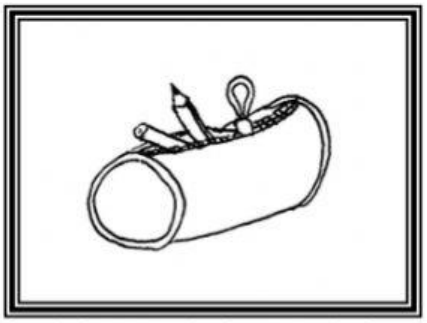 مِق لَ ـ ةٌ	 دَف تَ ـ
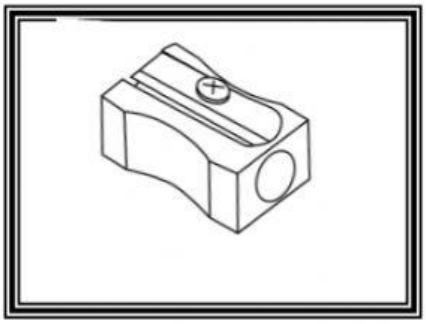 ـ رَا ةٌ	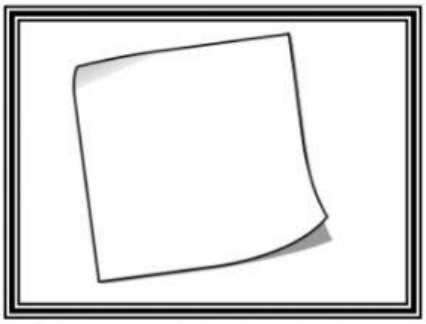 ـ رَ قَ ـ

وَ مَ ةٌ مِب قَ حَا رٌ

LIVEWORKSHEETS