NAMA : _____

KELAS : _____

NO : _____

A. Lengkapilah kotak-kotak berikut dengan angka (HANYA ANGKA) yang tepat !

1. Sebuah telepon seluler bertegangan 24 volt, dan memiliki hambatan 48 Ω. Kuat arus yang ada pada telepon seluler tersebut adalah ....A

   Diketahui: V = [ ] V

   R= [ ] Ω

   Ditanyakan: I = ...A?

   Jawab: I = $\frac{V}{R}$

   I = $\frac{[\ ]\ V}{[\ ]\ \Omega}$

   I = [ ] A

2. Tentukan tegangan listrik suatu rangkaian listrik dimana arus yang mengalir sebesar 2 A resistor yang dipasang sebesar 30 Ω!

   Diketahui: I = [ ] A

   R= [ ] Ω

   Ditanyakan: V = ...V?

LIVEWORKSHEETS

Jawab: $V = I.R$

V = ____ . ____

V = ____

B. Pindahkan angka sesuai arus (I) yang ditanyakan dan letakkan pada kotak yang sesuai!

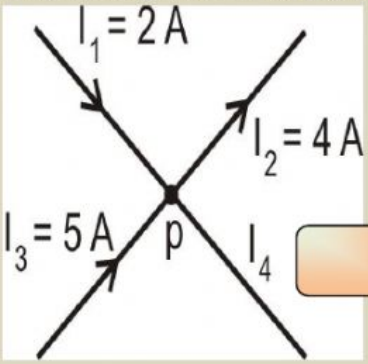

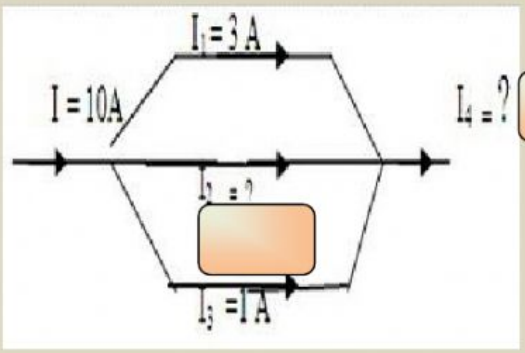

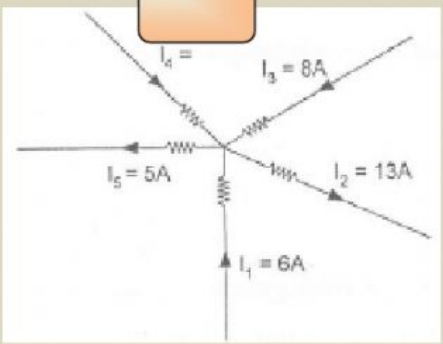

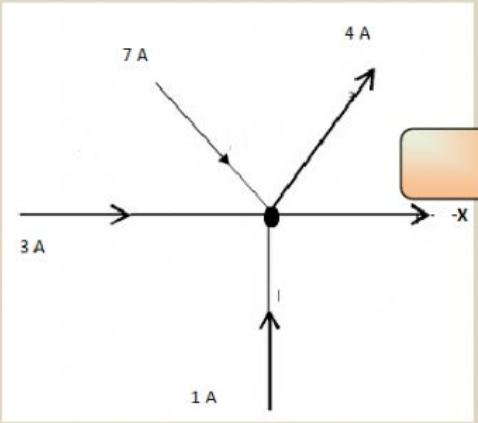

4 | 3 | 10 | 6 | 7

LIVEWORKSHEETS

C. **Tarik garis sesuai besar hambatan pengganti yang sesuai!**

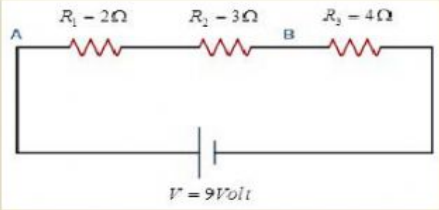

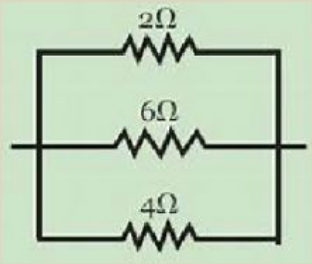

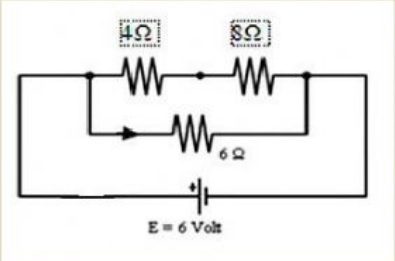

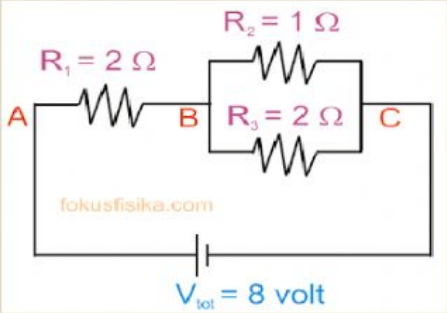

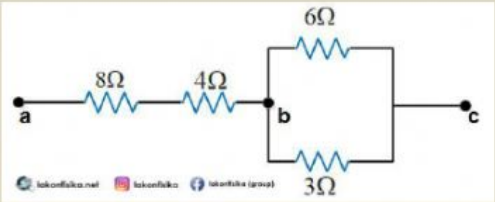

LIVEWORKSHEETS

D. Lengkapilah kotak-kotak berikut sesuai angka (*HANYA ANGKA)* yang tepat!

1. Tentukanlah kuat arus yang mengalir pada rangkaian berikut ini!

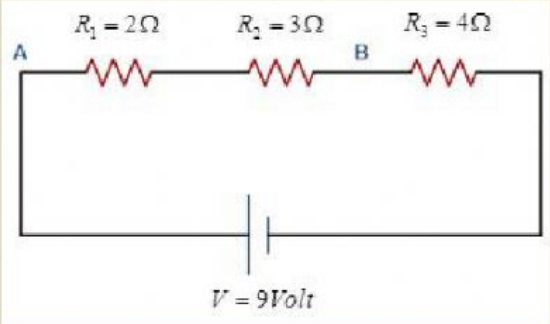

Diketahui: R_1 = ☐ Ω

R_2 = ☐ Ω

R_3 = ☐ Ω

Ditanyakan: I = ...A?

Jawab:

Hambatan Pengganti seri

$R_s = R_1 + R_2 + R_3$

R_s = ☐ + ☐ + ☐

$R_s = R_{tot}$ = ☐ Ω

Berdasarkan hukum Ohm

$$I = \frac{V}{R_{tot}}$$

$$I = \frac{\square\ V}{\square\ \Omega}$$

I = ☐ A

LIVEWORKSHEETS

2. 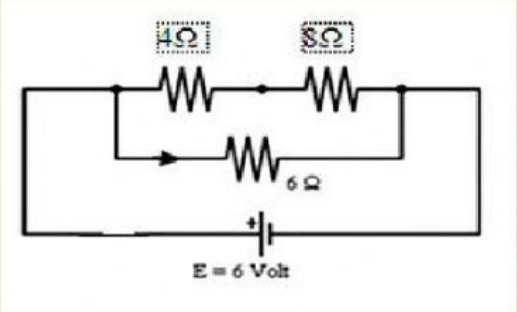

Diketahui: R_1 = ____ Ω

R_2 = ____ Ω

R_3 = ____ Ω

Jawab:

Hambatan Pengganti seri

$R_s = R_1 + R_2$

R_s = ____ + ____

R_s = ____ Ω

Hambatan pengganti parallel

$$\frac{1}{Rp} = \frac{1}{R_S} + \frac{1}{R_3}$$

$\frac{1}{Rp}$ = $\frac{1}{\square}$ + = $\frac{1}{\square}$

$\frac{1}{Rp}$ = $\frac{1}{\square}$

$R_P = R_{tot}$ = ____ Ω

Berdasarkan hukum Ohm

$I = \frac{V}{R_{tot}}$

$I = \frac{\square \text{ V}}{\square \ \Omega}$

I = ____ A

LIVEWORKSHEETS