ใบงาน เรื่องวงจรอนุกรม (Serial Circuit)

คำสั่ง จงคำนวณหาค่าในช่องว่างและเลือกคำตอบข้อที่ถูกต้องที่สุด

คุณสมบัติของวงจรอนุกรม

1. $R_T = R_1 + R_2 + R_3 + R_4$
   ค่าความต้านทานย่อยแต่ละตัวรวมกัน มีค่าเพิ่มขึ้น
2. $I_T = I_1 = I_2 = I_3 = I_4$
   กระแสมีค่าเท่ากันตลอดทั้งวงจร
3. $E = V_1 + V_2 + V_3 + V_4$
   แรงดันแต่ละตัวรวมกันมีค่าเท่ากับแหล่งจ่าย

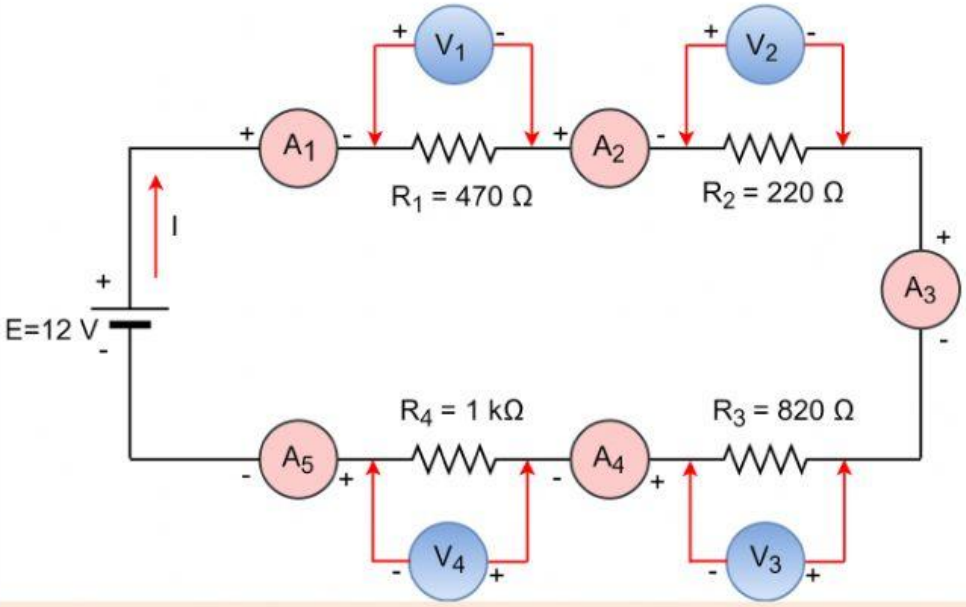

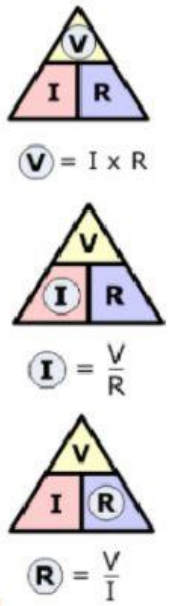

ความต้านทานที่ต่อในวงจร	คำนวณหาค่า				
	470 Ω	220 Ω	820 Ω	1 kΩ	ค่ารวม
แรงดันไฟฟ้า	V	V	V	V	V
กระแสไฟฟ้า	mA	mA	mA	mA	mA
ความต้านทานที่น่าจะวัดได้	Ω	Ω	Ω	kΩ	kΩ

สรุปผลไว้ด้วยนะ วงจรอนุกรม จากการคำนวณตรงตามคุณสมบัติไหม

ชื่อ-สกุล: ระดับชั้น/ห้อง:

LIVEWORKSHEETS