SAINS TAHUN 3

TAJIUK : ISI PADU PEPEJAL TAK SEKATA

NAMA:

KELAS:

Sila tonton video sebelum menjawab soalan

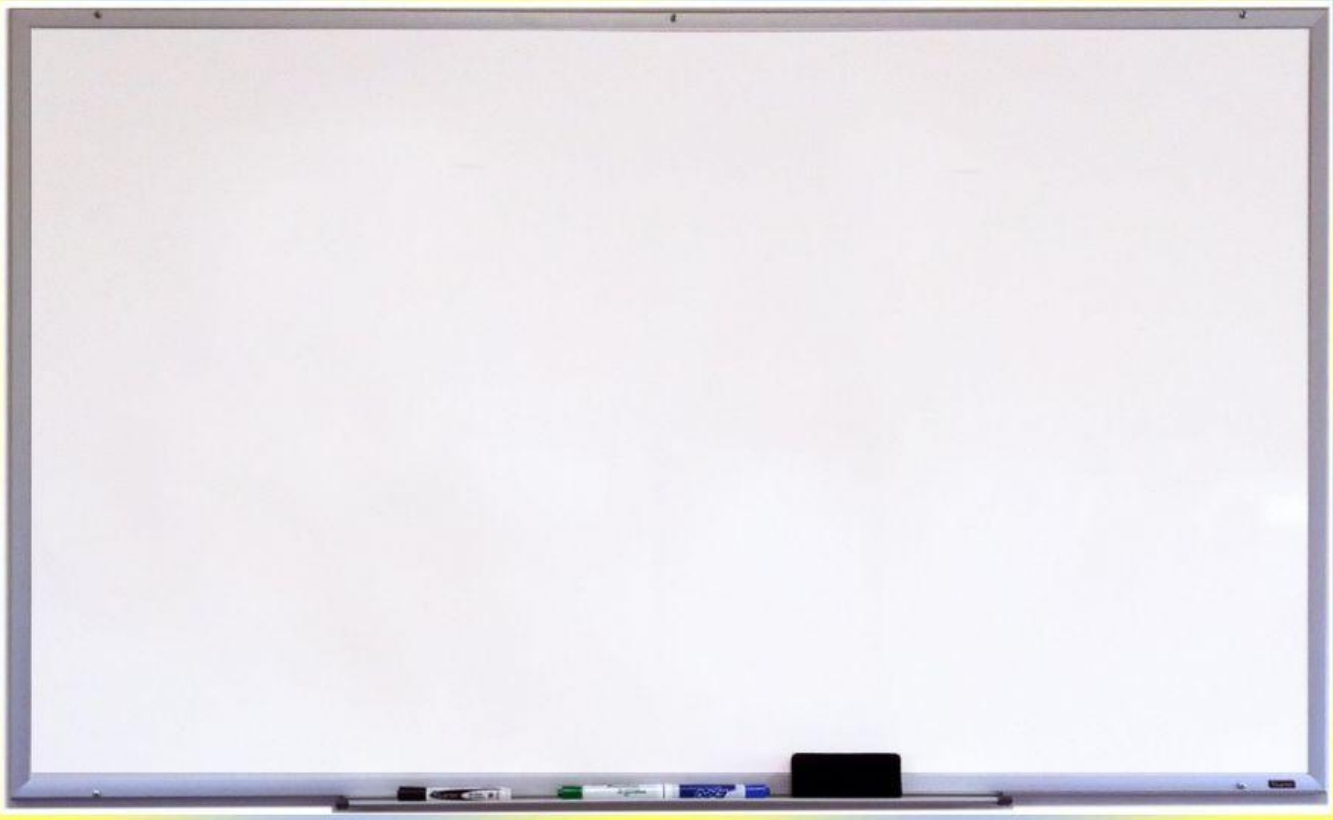

1. Untuk mengira isi padu pepejal tidak sekata , kita menggunakan

LIVEWORKSHEETS

2. Pilih rumus untuk mengira isipadu pepejal tidak sekata?

Isipadu awal – isipadu akhir	Isipadu akhir – isipadu awal

3. Berapakah isi padu pepejal tidak sekata dibawah:

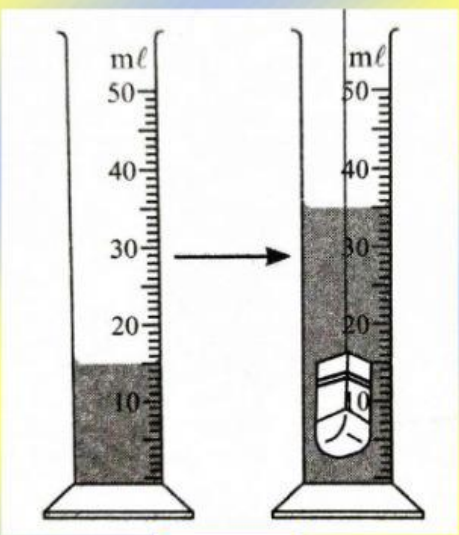

cm^3

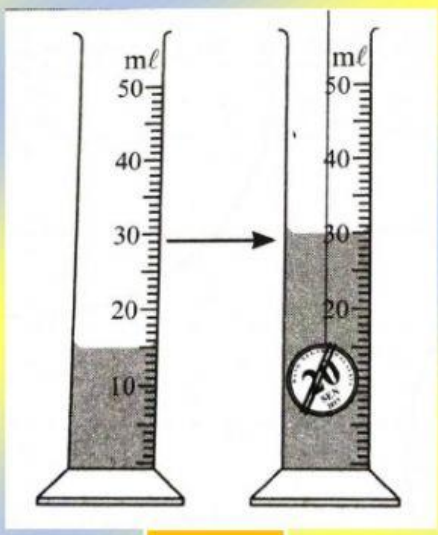

cm^3

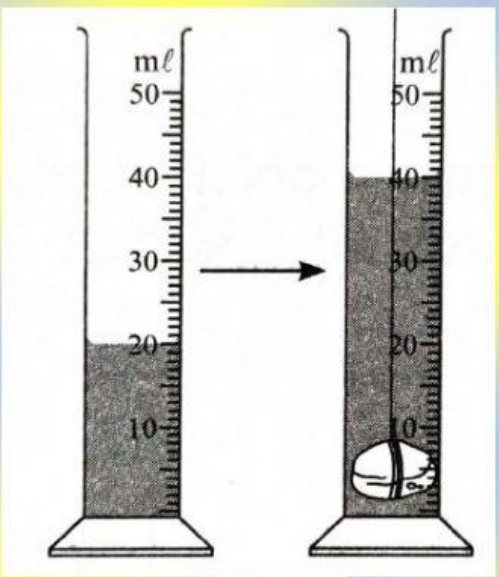

cm^3

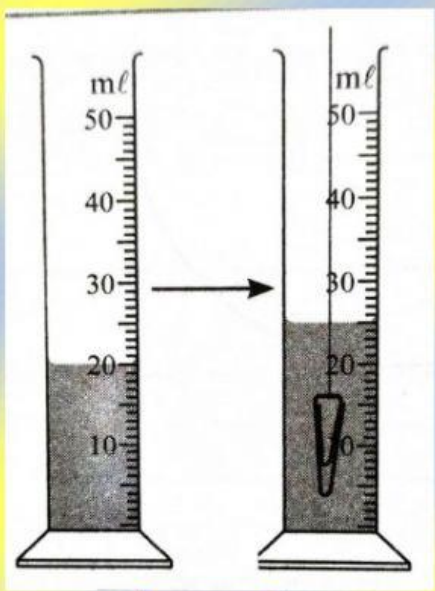

cm^3

LIVEWORKSHEETS

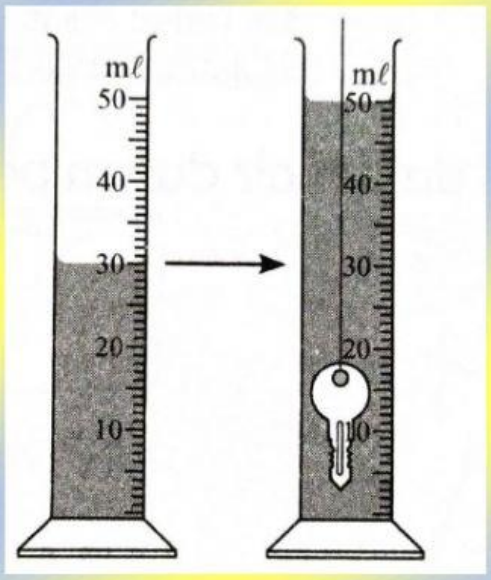

cm³

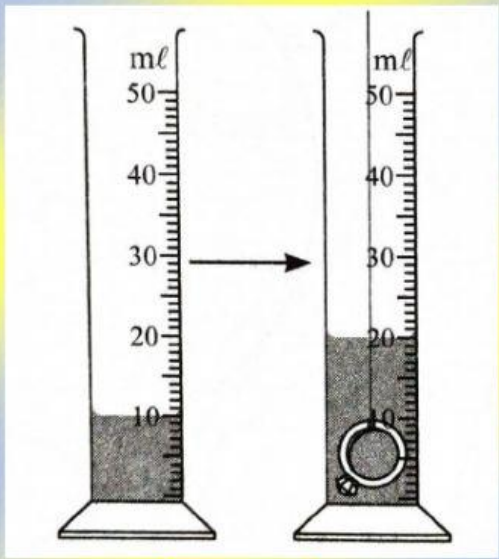

cm³

4. Selain cara diatas, kita juga boleh menggunakan _____ Untuk mengira isi padu pepejal tidak sekata.

5. Kaedah menggunakan _____ lebih mudah untuk mengira isipadu pepejal tidak sekata dengan mengukur isi padu air yang tersesar dalam silinder penyukat.

6. Setelah mendapatkan bacaan isi padu pepejal tidak sekata, unit ml / cm³ perlu ditukar kepada unit cm³ / ml

LIVEWORKSHEETS