6.2 Transformer
Transformer

			K.Kejayaan / *S.Criteria*
SP *LS*	6.2.1	Menjalankan eksperimen membina transformer injak naik dan injak turun. *Conducting experiments to build a step up and step down transformer.*	
	6.2.2	Berkomunikasi tentang transformer dan fungsi transformer dalam penggunaan peralatan elektrik di rumah. *Communicate about transformers and functions of transformer in the use of electrical appliances at home.*	
	6.2.3	Menyelesaikan masalah berkaitan transformer menggunakan rumus. *Solve problems related to transformers using the formula*	
EMK		Sains dan teknologi / *Science and technology*	
Nilai Murni *Moral Value*		Rajin dan tabah dalam menjalankan atau mencebur sesuatu perkara *Diligent and persistent in running or venturing something*	

Transformer Injak Naik dan Injak Turun
Step-up and Step-down Transformer

Rujuk buku teks muka surat 177
Refer textbook page 177

1 Transformer merupakan satu alat yang boleh meningkatkan atau menurunkan _____ arus ulang-alik.
A transformer is a device that can bring up or bring down the _____ of an alternating current. TP2

2 Transformer terdiri daripada 3 bahagian: / *A transformer is made up of 3 parts:*

(a) Teras besi lembut yang mempunyai banyak lapisan besi nipis digelar _____ untuk mengurangkan kehilangan tenaga dalam bentuk _____. / *Soft iron core that consists of many layers of thin iron layer called _____ to reduce energy loss in the form of _____.*

(b) _____ – Gegelung dawai yang menerima voltan input.
_____ – *The coil of wire that receives the input voltage.*

(c) _____ – Gegelung dawai yang menghasilkan voltan output
_____ – *The coil of wire that produces the output voltage.*

LIVEWORKSHEETS

3 Label bahagian-bahagian transformer di dalam rajah di bawah dengan kata-kata yang diberi.
Label the parts of a transformer in the diagram below with the words provided. TP3

Teras besi lembut berlamina *Laminated soft iron core*	Gegelung primer *Primary coil*	Gegelung sekunder *Secondary coil*

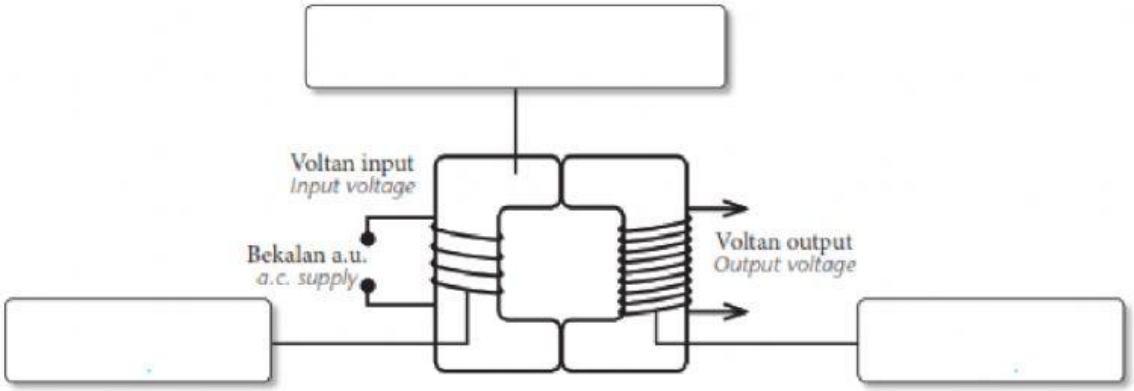

4 Terdapat dua jenis transformer: / *There are two types of transformers:*

(a) _____

(b) _____

LIVEWORKSHEETS