MATEMATIK
TINGKATAN 2

MARKAH

Menentukan panjang lengkok dan luas sektor

BAB 5: BULATAN

Oleh Cikgu Naliza @ SMKBKT

Lengkapkan kotak kosong berikut dengan nilai yang tepat. Seterusnya hitung panjang lengkok dan luas sektor bagi setiap rajah yang diberi.

LUAS SEKTOR

$\frac{\theta}{360^\circ} \times$ LUAS BULATAN

$\frac{\theta}{360^\circ} \times \pi \times j^2$

PANJANG LENGKOK

$\frac{\theta}{360^\circ} \times$ LILITAN BULATAN

$\frac{\theta}{360^\circ} \times 2 \times \pi \times j$

1

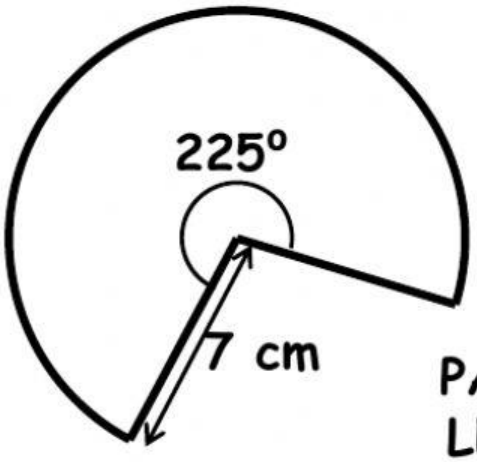

LUAS SEKTOR $= \frac{\square^{0}}{360^{0}} \times \frac{22}{7} \times \square^{2}$

$= \square \text{ cm}^2$

PANJANG LENGKOK $= \frac{\square^{0}}{360^{0}} \times 2 \times \frac{22}{7} \times \square$

$= \square \text{ cm}$

LIVEWORKSHEETS

2

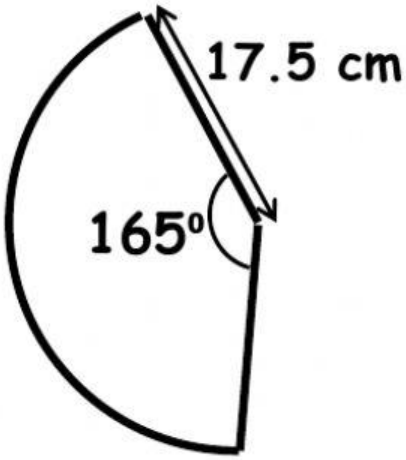

$$\text{LUAS SEKTOR} = \frac{\square^{\circ}}{360^{\circ}} \times \frac{22}{7} \times \square^{2}$$

$$= \square \ \text{cm}^2$$

$$\text{PANJANG LENGKOK} = \frac{\square^{\circ}}{360^{\circ}} \times 2 \times \frac{22}{7} \times \square$$

$$= \square \ \text{cm}$$

3

Sebahagian daripada bulatan dengan diameter 30 cm

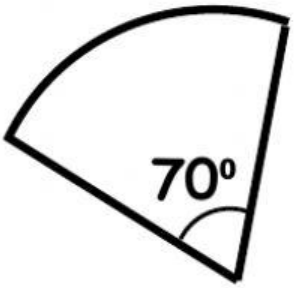

$$\text{LUAS SEKTOR} = \frac{\square^{\circ}}{360^{\circ}} \times \frac{22}{7} \times \square^{2}$$

$$= \square \ \text{cm}^2$$

$$\text{PANJANG LENGKOK} = \frac{\square^{\circ}}{360^{\circ}} \times 2 \times \frac{22}{7} \times \square$$

$$= \square \ \text{cm}$$

LIVEWORKSHEETS

4 Sebahagian daripada bulatan dengan diameter 28 cm

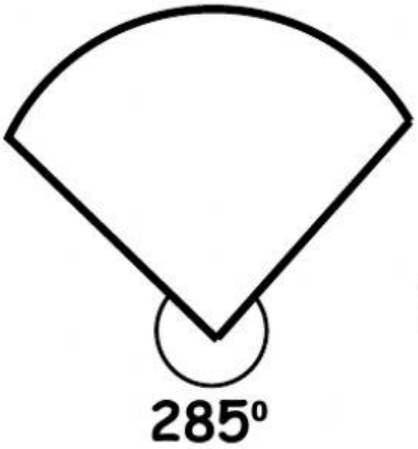

$$\text{LUAS SEKTOR} = \frac{\square^{0}}{360^{0}} \times \frac{22}{7} \times \square^{2}$$

$$= \square \ \text{cm}^2$$

$$\text{PANJANG LENGKOK} = \frac{\square^{0}}{360^{0}} \times 2 \times \frac{22}{7} \times \square$$

$$= \square \ \text{cm}$$

5 Sebahagian daripada bulatan dengan jejari 15 cm

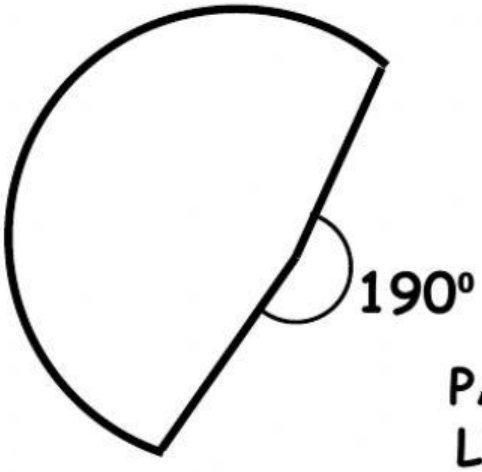

$$\text{LUAS SEKTOR} = \frac{\square^{0}}{360^{0}} \times \frac{22}{7} \times \square^{2}$$

$$= \square \ \text{cm}^2$$

$$\text{PANJANG LENGKOK} = \frac{\square^{0}}{360^{0}} \times 2 \times \frac{22}{7} \times \square$$

$$= \square \ \text{cm}$$

LIVEWORKSHEETS

6 Sebahagian daripada bulatan dengan diameter 40 cm

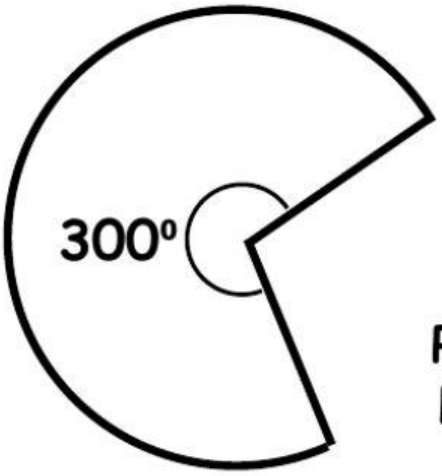

LUAS SEKTOR $= \frac{\square^{0}}{360^{0}} \times \square$ cm^2

$= \square$ cm^2

PANJANG LENGKOK $= \frac{\square^{0}}{360^{0}} \times \square$ cm

$= \square$ cm

7 Sebahagian daripada bulatan dengan jejari 14.7 cm

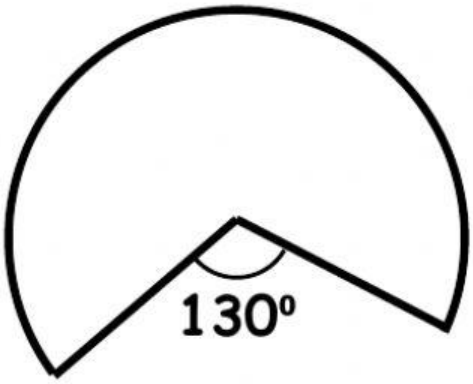

LUAS SEKTOR $= \frac{\square^{0}}{360^{0}} \times \square$ cm^2

$= \square$ cm^2

PANJANG LENGKOK $= \frac{\square^{0}}{360^{0}} \times \square$ cm

$= \square$ cm

LIVEWORKSHEETS