Nama	
Tingkatan	

Namakan jenis sambungan litar elektrik berdasarkan rajah berikut.

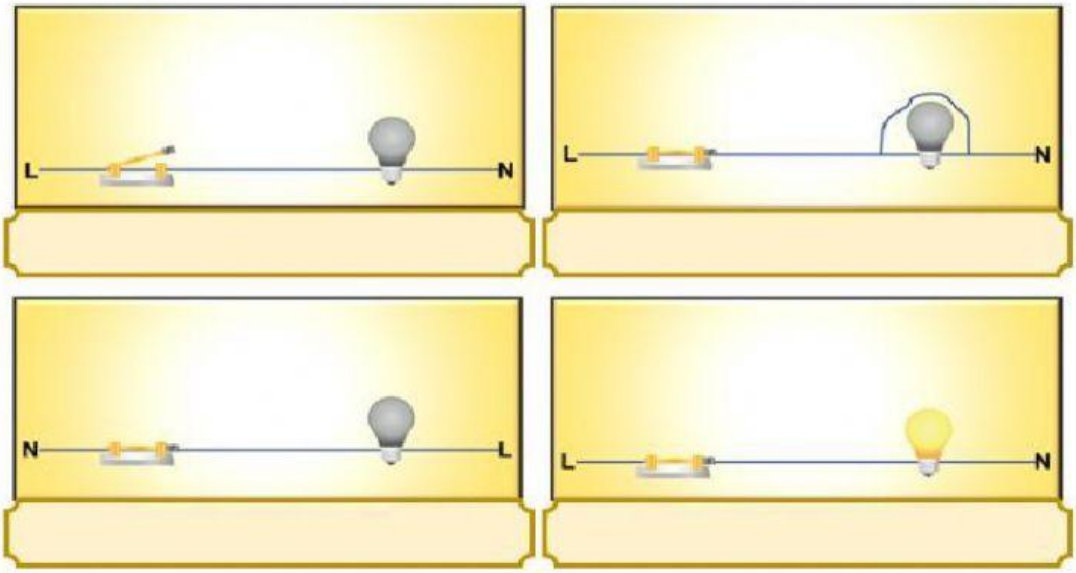

Labelkan bahagian periuk nasi elektrik dengan betul

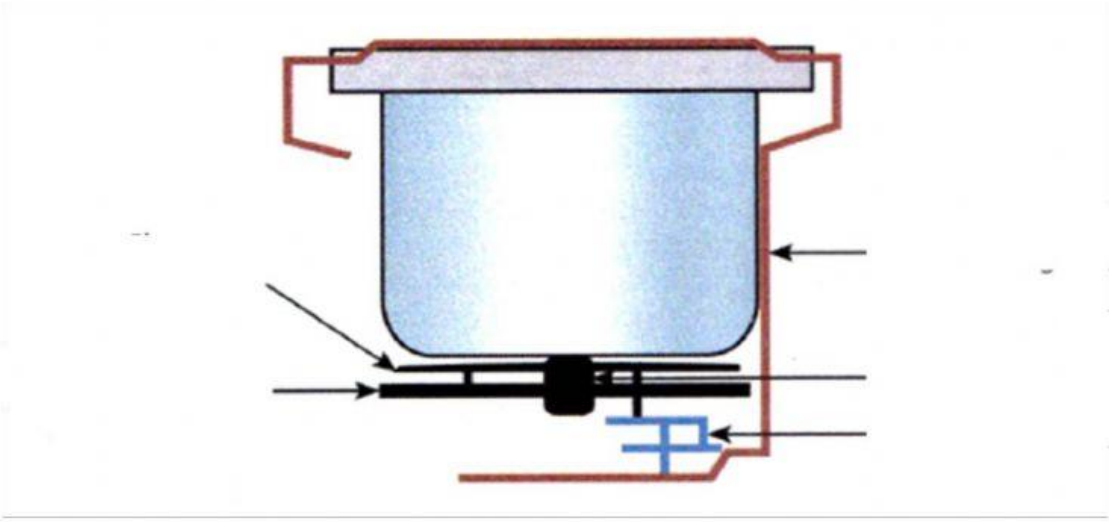

Elemen Pemanas	Papan Fleksibel	Struktur rangka
Sensor suhu	Sensor tekanan	

Design By :
Asmawi Ismail
KLASS

LIVEWORKSHEETS