Reka Bentuk dan Teknologi - Tingkatan Dua

Tajuk 2.0 Aplikasi Teknologi
2.5 Reka Bentuk Akuaponik

Standard Pembelajaran 2.5.3 Mengenalpasti komponen akuaponik.

Jawab semua soalan dengan menggunakan HURUF BESAR.

1. Tandakan (/) pada media penanaman yang digunakan pada sistem Ebb & Flow.

Pecahan genting	
Batu kerikil	
Kain flanel	
Rock wool	
Arang	

2. Rajah di bawah menunjukkan bahan penyambungan paip yang digunakan dalam reka bentuk akuaponik.

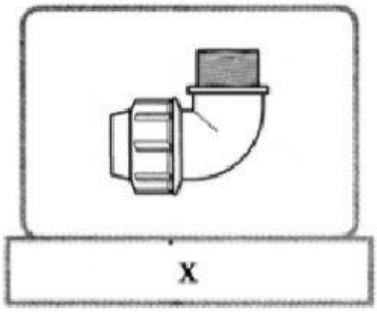
X

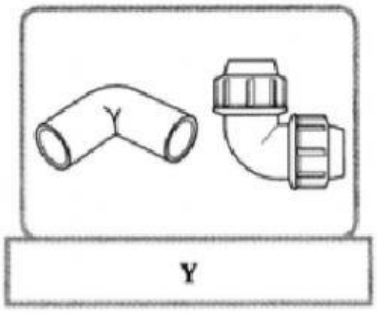
Y

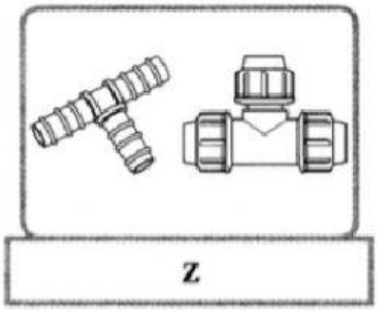
Z

Padankan bahan penyambungan paip itu dengan menulis **X, Y dan Z** pada petak yang disediakan.

Tee sama	
Siku 90° pengecil	
Siku 90° sama	

3. Tandakan (/) pada tiga jenis media tanaman yang digunakan untuk mereka bentuk sistem akuaponik.

Baja organik	
Hidroton	
Cocopeat	
Pasir sungai	
Rock wool	

LIVEWORKSHEETS

4. Berikut adalah media tanaman yang digunakan dalam sistem akuaponik.

L	*Perlite*
M	Batu kerikil
N	*Rock wool*

Padankan media tanaman di atas dengan menulis **L**, **M** dan **N** pada petak yang disediakan.

Subtopik 2.5.3 BUKU TEKS ms. 126

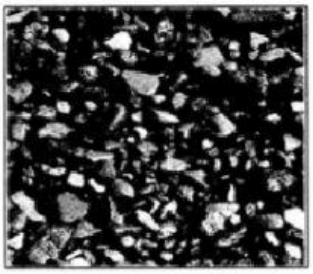

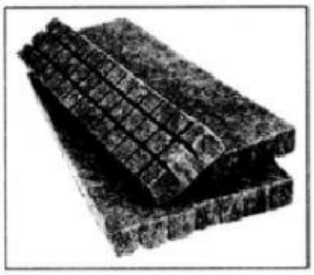

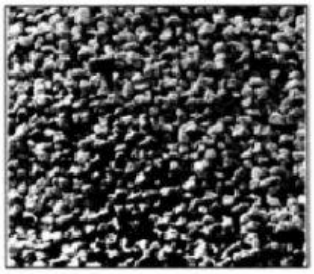

5. Namakan bahan-bahan penyambungan paip berikut yang digunakan untuk membina sistem akuaponik.

(i)	(ii)	(iii)

SELAMAT MENJAWAB

Disediakan oleh:
Pn. Aniza Abdullah
Guru RBT,
SMK Dengkil, Sepang.

LIVEWORKSHEETS