BY; BU ULFA

LKPD RANGKAIAN LISTRIKKU

KELAS 6

RANGKAIN PARAREL DAN
RANGKAIAN SERI

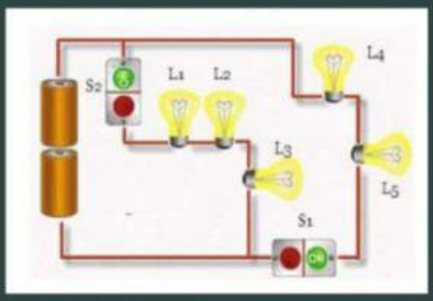

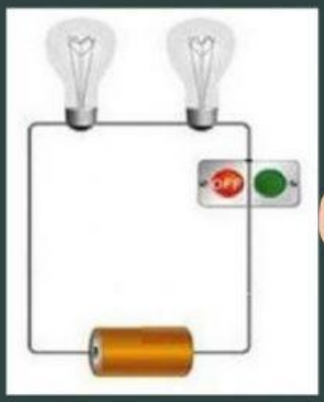

SDN LAMPER LOR

LIVEWORKSHEETS

LKPD PRODUK RANGKAIAN SERI DAN PARALEL

Nama Kelompok :

Anggota :

1. 4.

2. 5.

3. 6.

Ayo Lakukan

Alat dan Bahan:

1. Kabel 4-5 buah
2. Bola lampu kecil (lampu senter) 3 buah
3. Baterai besar 2 biji
4. Papan penyangga baterai
5. Plester
6. Double tipe

Prosedur kerja :

1. Siapkan alat-alat yang digunakan untuk praktikum membuat rangkaian seri dan paralel.
2. Kedua baterai disusun jadi satu di beri perekat plester supaya tidak terlepas (apabilatidak ada papan penyangga baterai) seperti contoh dibawah ini.

3. Kemudian baterai, saklar dan lampu mulai dirangkai menjadi rangkaian listrik seriseperti gambar berikut.

LIVEWORKSHEETS

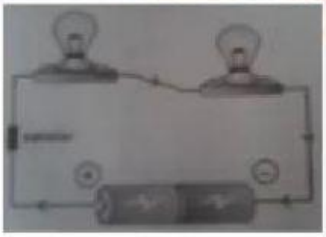

4. Kemudian nyalakan semua lampu dengan menekan saklar dan amati apa yang terjadi?..
5. Setelah rangkaian seri selesai dibuat, buatlah rangkaian paralel.
6. Kedua baterai disusun jadi satu di beri perekat plester supaya tidak terlepas (apabila tidak ada papan penyangga baterai) seperti contoh dibawah ini.

7. Kemudian baterai, saklar dan lampu mulai dirangkai menjadi rangkaian paralel seperti gambar berikut.

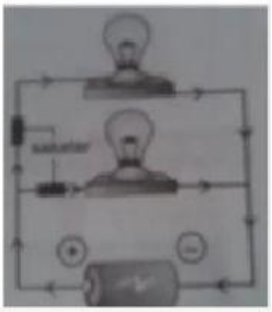

8. Amati nyala lampu yang terjadi dengan menghidupkan saklar.
9. Kemudian praktikan dengan menyalakan semua lampu.
10. Lalu salah satu kabel dilepas hingga salah satu lampu mati, kemudian amati apa yangterjadi pada lampu yang lain.
11. Simpulkan hasil pengamatan

LIVEWORKSHEETS

LEMBAR KERJA SISWA

Nama :_____ **Kelas :** _____

1. Ceritakan apa yang kamu lihat antara rangkaian seri dan rangkaian paralel.

2. Isilah kotak-kotak di bawah ini.

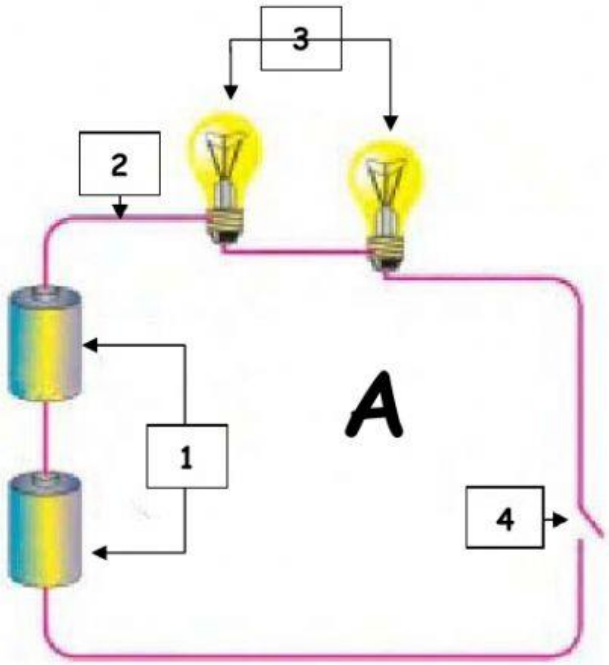

Apa nama alat berikut :

1.

2.

3.

Jika salah satu lampu pada rangkaian A mati, bagaimana dengan lampu lainnya?

LIVEWORKSHEETS

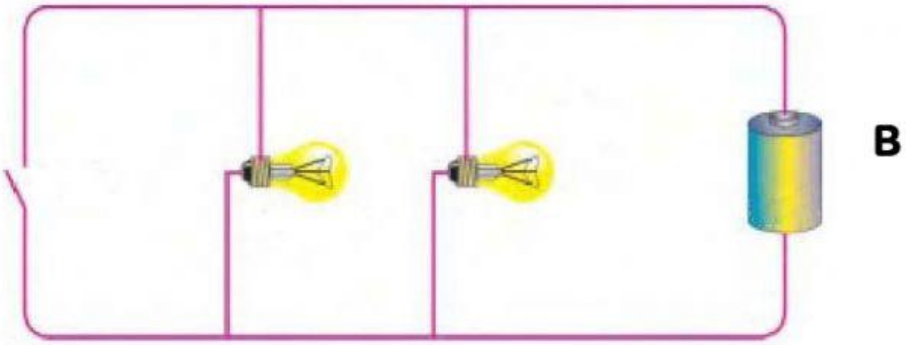

Dari rangkaian A dan B, manakah rangkaian yang lampunya menyala paling terang?

3. Apa kesimpulan kamu dari percobaan ini?

LIVEWORKSHEETS