DIODOS.

1. Indica que bombillas lucen y cuales no en los siguientes circuitos.

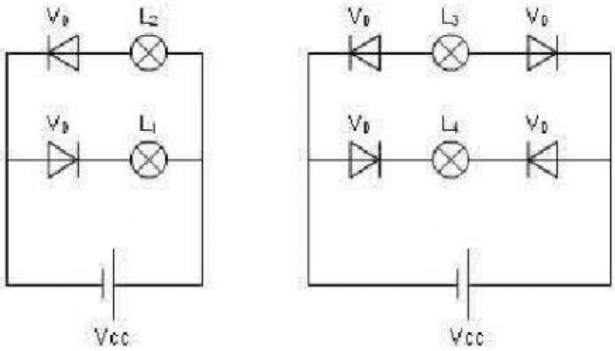

2. Indica que bombillas lucen y cuales no en los siguientes circuitos.

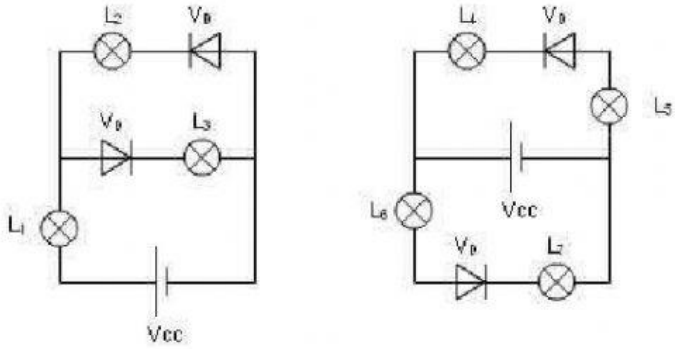

3º Indica en los siguientes circuitos las bombillas que encienden razonando la respuesta

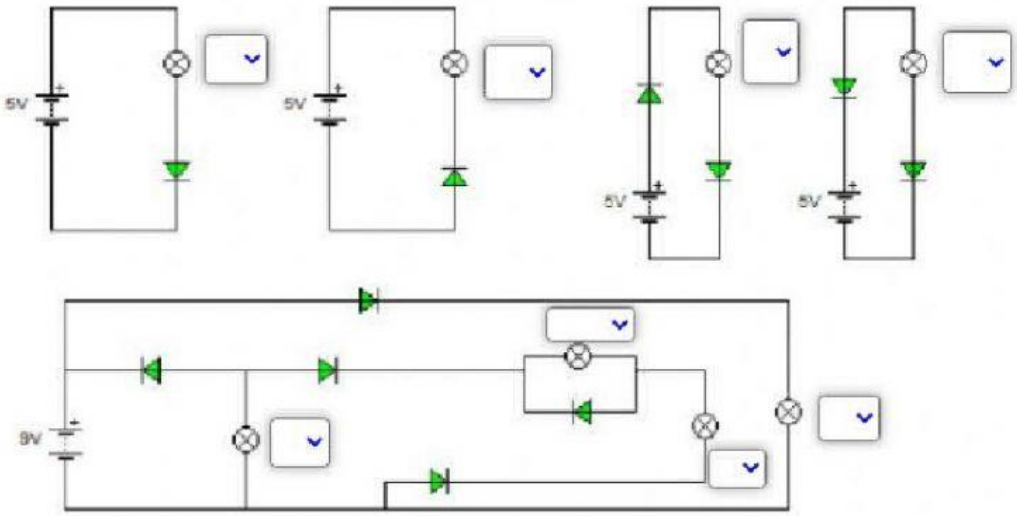

LIVEWORKSHEETS