Escola Municipal André Luiz

Proposta de atividade Assíncrona de Matemática

Tema: Multiplicação

Início :17/06/2021 Entrega: 18/06/2021

1 – Encontre os valores que faltam na roleta da multiplicação.

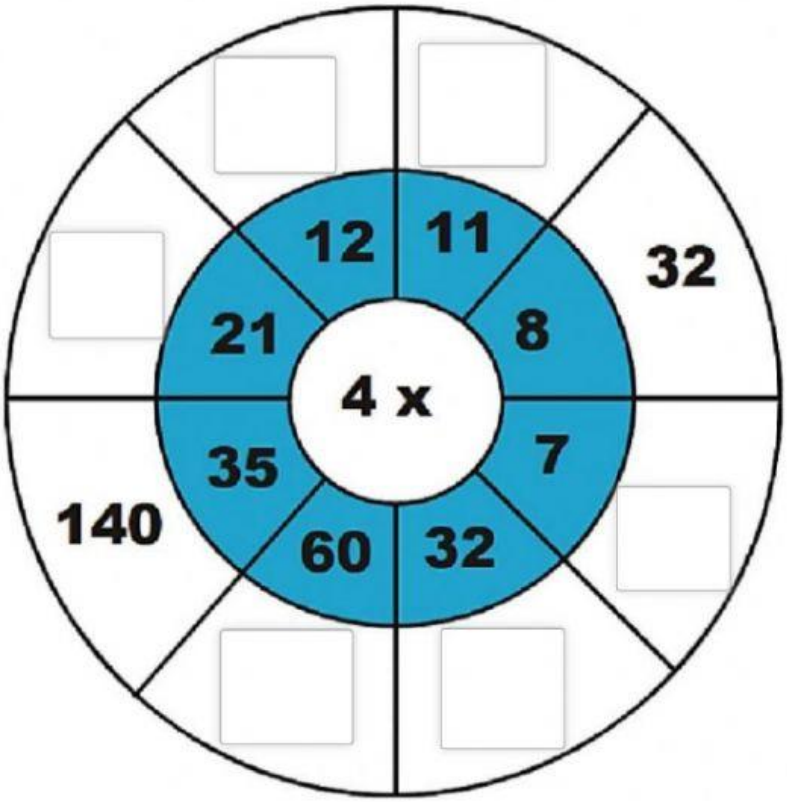

2 – Uma embalagem contém 12 pincéis coloridos.

a) Quantos pincéis há em 4 embalagens? _____

b) Quantos pincéis há em 6 embalagens? _____

c) Quantos pincéis há em 8 embalagens? _____

d) Quantos pincéis há em 10 embalagens? _____

LIVEWORKSHEETS

3 – Uma outra embalagem contém 24 pincéis coloridos.

a) Quantos pincéis há em 1 embalagem? _____

b) Quantos pincéis há em 3 embalagens? _____

c) Quantos pincéis há em 7 embalagens? _____

d) Quantos pincéis há em 9 embalagens? _____

- **Resolva as multiplicações e marque a opção correta.**

4

2 x 5		
10	14	12

2 x 8		
16	19	18

2 x 2		
6	5	4

2 x 10		
22	20	12

2 x 7		
12	14	16

2 x 6		
12	26	16

LIVEWORKSHEETS

ARRASTE E SOLTE A RESPOSTA DE:

5-

2 X 3		8 X 3	
5 X 2		3 X 5	
4 X 3		1 X 6	
9 X 2		2 X 4	
7 X 3		8 x 2	
6 X 4		5 X 4	

06	18	24	10	12	24
08	21	16	15	06	20

LIVEWORKSHEETS

6- • Arraste a chave com o resultado até o cadeado com a multiplicação correspondente.

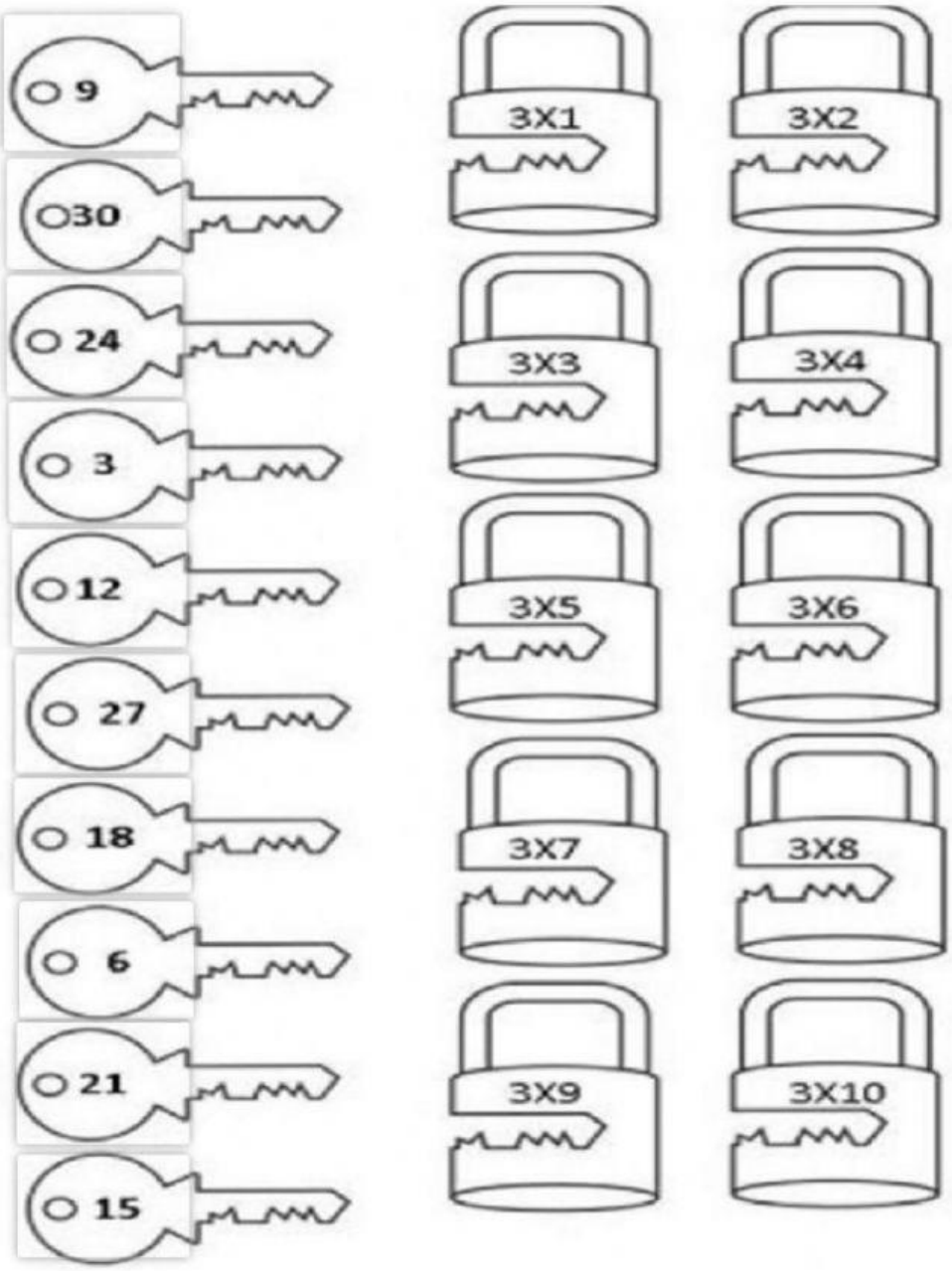

LIVEWORKSHEETS

7- [redacted] ARRASTE NO RESULTADO CORRETO, MONTANDO O QUEBRA-CABEÇA:

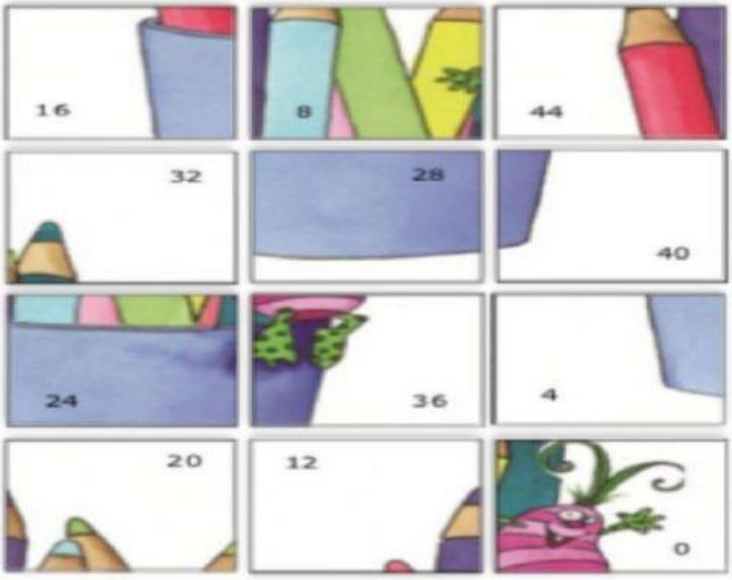

3 X 4 =	5 X 4 =	8 X 4 =
11 X 4 =	2 X 4 =	0 X 4 =
4 X 4 =	6 X 4 =	9 X 4 =
1 X 4 =	7 X 4 =	10 X 4 =

LIVEWORKSHEETS

LIVEWORKSHEETS