VOLUMEN DE PRISMAS Y PIRÁMIDES

Recuerda las fórmulas:

Prisma

$V = Ab \times h$

V= Volumen

Ab= área de la base

h= altura (del prisma o la pirámide)

Pirámide:

$V = \frac{Ab \times h}{3}$

$$1m^3 = 1000\ litros$$

Resuelve los siguientes problemas:

1) Una cisterna tiene forma de un prisma cuadrangular, la base mide en cada lado 1.5 m y la altura es de 2.4 m ¿cuántos litros de agua contiene la cisterna cuando está llena?

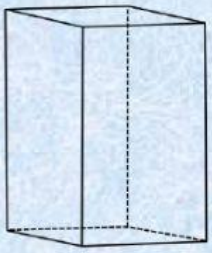

Sustitución y resolución

Ab= [ ] m x [ ] m

Ab= [ ] m^2

V= [ ] m^2 x [ ] m

V= [ ] = [ ] LITROS

2) Cierto material químico se guarda en un depósito en forma de prisma pentagonal. Sí uno de sus lados de la base mide 5.5 m, la apotema 3.5 m y la altura 8.5 m ¿cuál es el volumen del depósito?

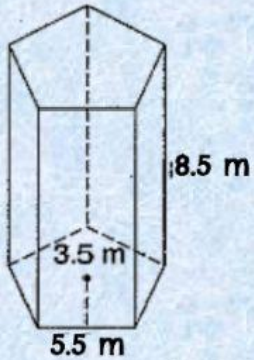

Sustitución y resolución

Ab= $\frac{[\ ]\ m \times [\ ]\ m}{[\ ]}$

Ab= [ ] m^2

V= [ ] m^2 x [ ] m

V= [ ] m^3

LIVEWORKSHEETS

3) Un depósito de semillas tiene forma de prisma hexagonal, sí la apotema mide 2.4 m uno de los lados de la base mide 3m y la altura del depósito mide 5.5 m ¿cuál es el volumen del depósito de semillas?

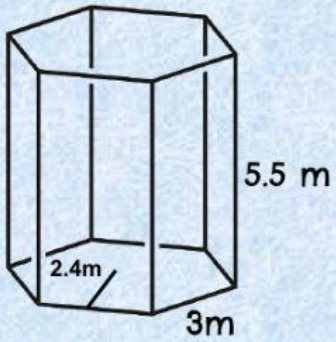

Sustitución y resolución

Ab= $\frac{\square\ m \times \square\ m}{\square}$

Ab= $\square\ m^2$

V= $\square\ m^2 \times \square\ m$

V= $\square\ m^3$

4) Un invernadero tiene forma de pirámide cuadrangular, cada lado de la base mide 12 m y su altura es de 5.7 m ¿cuál es el volumen del invernadero?

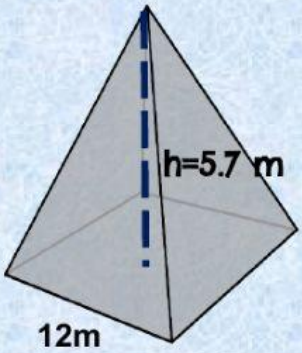

Sustitución y resolución

Ab= $\square\ m \times \square\ m$

Ab= $\square\ m^2$

V= $\frac{\square\ m^2 \times \square\ m}{\square}$

V= $\square\ m^3$

LIVEWORKSHEETS