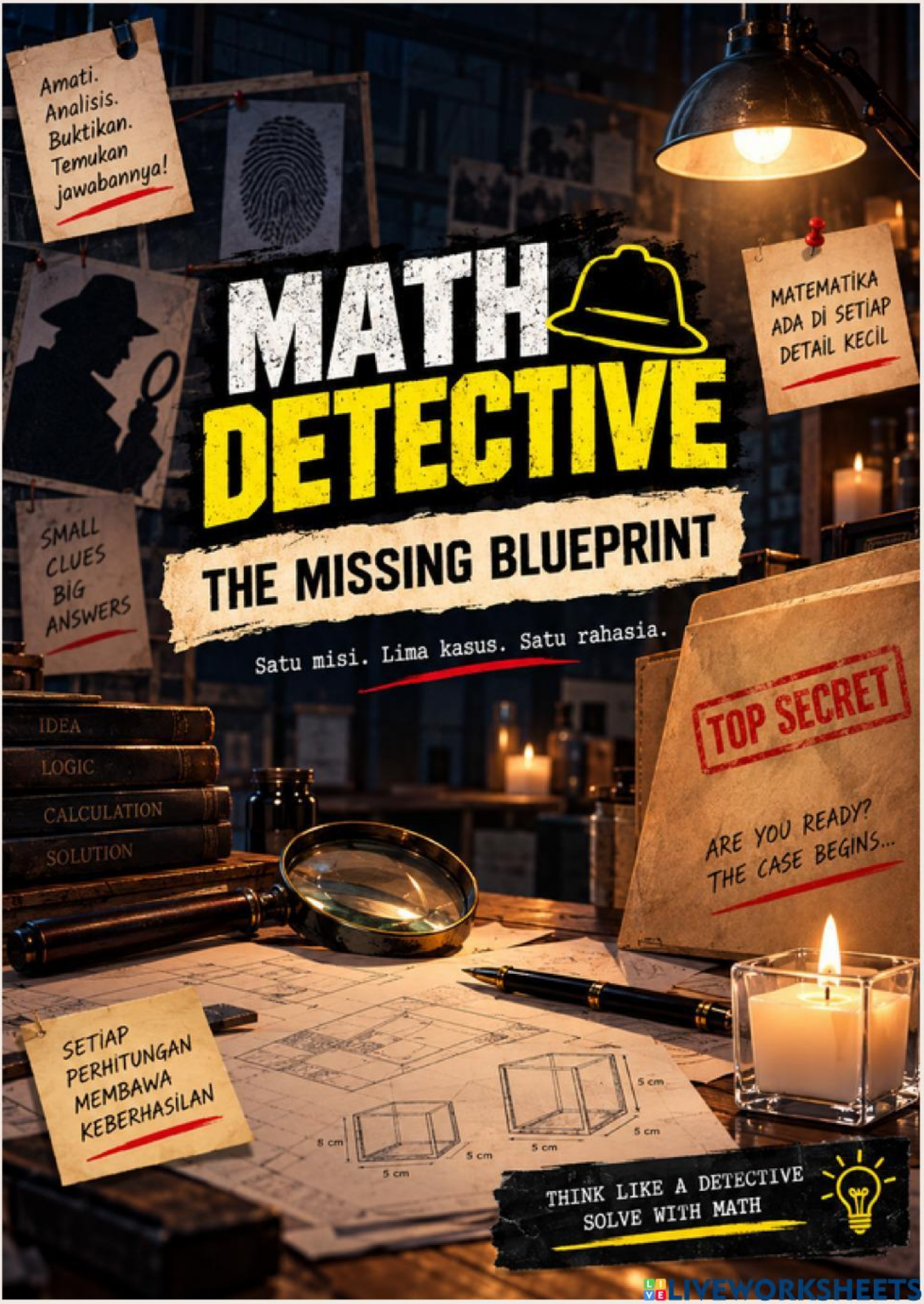

LIVEWORKSHEETS

MATH DETECTIVE

THE MISSING BLUEPRINT

PETUNJUK MISI

Amati.
Diskusikan.
Pecahkan!
Bersama kita temukan jawabannya!

1. Berkumpul sesuai dengan **kelompok volume.**
2. Setiap kelompok menyelesaikan misi yang dapat ditemukan dalam **barcode.**
3. Setiap murid dalam kelompok **menuliskan** misi soal yang ditemukan.
4. **Diskusi** untuk memecahkan jawaban dari Case yang ditemukan, dan tuliskan caranya dalam setiap buku masing-masing.
5. Setiap Case yang sudah diselesaikan, setiap anggota wajib untuk **memahami penyelesaiannya.**
6. Tuliskan jawaban kalian dalam **kotak yang sudah disediakan.**
7. Kalian bisa beralih ke **Case berikutnya,** jika sudah menginput jawaban kalian.

TOP SECRET

TEAMWORK LEADS TO SOLUTIONS

Jadi Detektif Matematika yang Hebat!

GOOD LUCK, MATH DETECTIVE!

LIVEWORKSHEETS

MATH DETECTIVE

THE MISSING BLUEPRINT

"Setiap petunjuk membawa kita lebih dekat pada kebenaran."

IDENTITAS DETEKTIF

Satu Tim Satu Tujuan!

1 **Nama Tim Detektif :**

2 **Nama Anggota Detektif :**

1. .....
2. .....
3. .....
4. .....
5. .....

3 **Divisi (Kelas) :**

GOOD LUCK, MATH DETECTIVE!

"Amati. Analisis. Pecahkan!"

LIVEWORKSHEETS

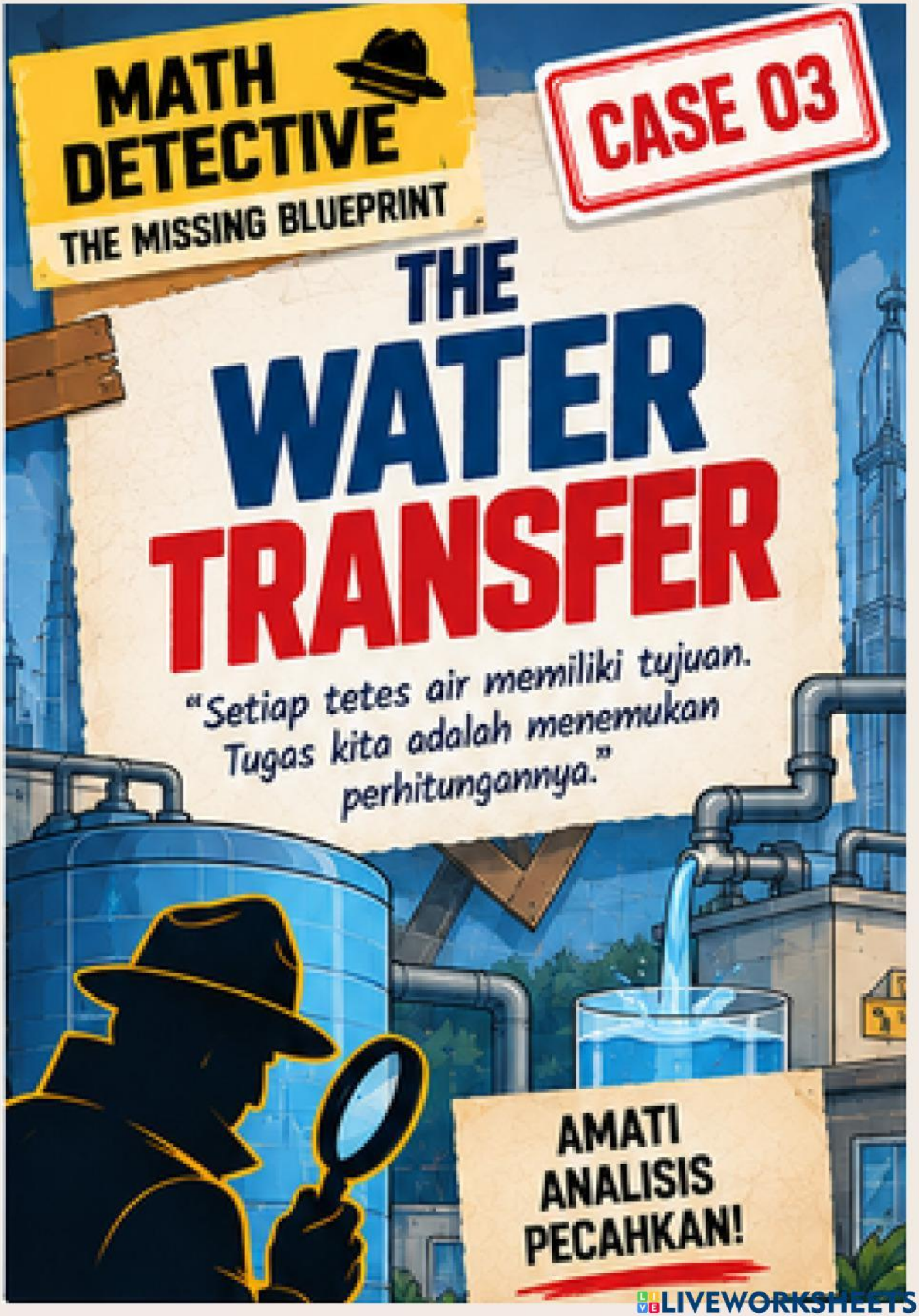

LIVEWORKSHEETS

FROM: WATER MANAGEMENT TEAM

Air dari sebuah wadah kecil harus dipindahkan ke wadah yang lebih besar.

Kami mengetahui ukuran kedua wadah.

Tetapi kami tidak tahu seberapa tinggi air akan naik.

Ada satu hal yang tidak boleh berubah ketika air dipindahkan.

DETEKTIF,

Apa yang tetap?

Pikirkan baik-baik sebelum melihat soal berikutnya!

PETUNJUK:

Kuncinya ada pada apa yang tidak berubah saat air dipindahkan.

LIVEWORKSHEETS

SOAL INVESTIGASI

Perhatikan gambar berikut!

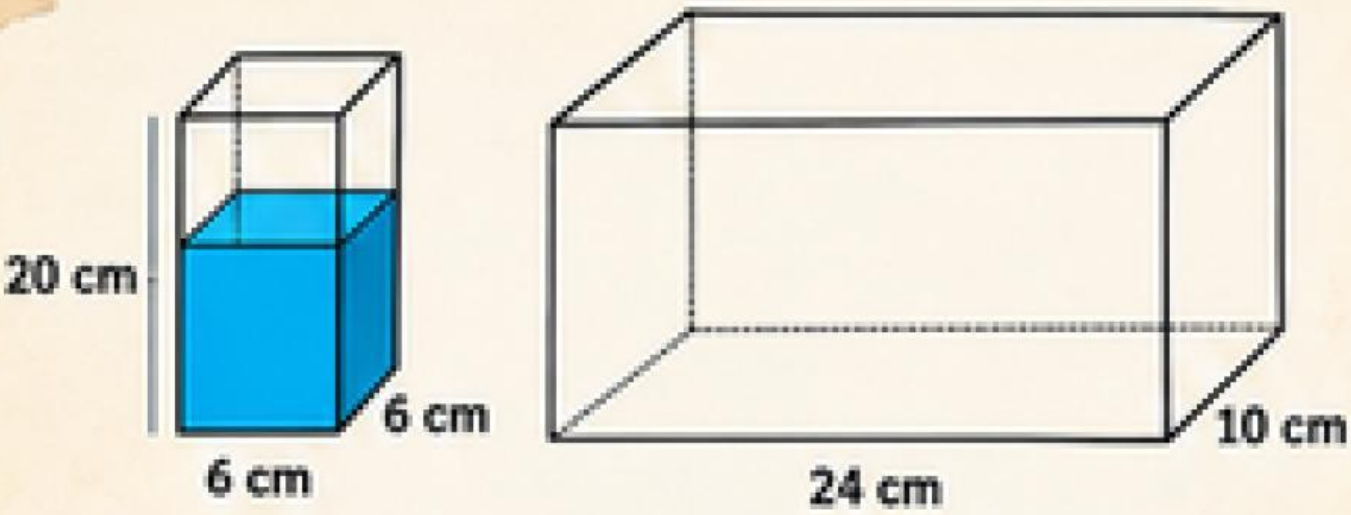

Wadah Kecil

Wadah Besar

Sebuah wadah berbentuk balok dengan alas persegi dan tinggi 20 cm, berisi air $\frac{3}{4}$ dari tingginya. Semua air akan dimasukkan ke dalam balok besar dengan panjang 24 cm dan lebar 10 cm.

Ketinggian air di balok yang besar adalah ....

LIVEWORKSHEETS

YOUR MISSION

Selesaikan langkah-langkah berikut!

1. Tentukan tinggi air pada wadah kecil.

2. Hitung volume air dalam wadah kecil.

3. Tentukan tinggi air di wadah besar setelah air dipindahkan.

Tunjukkan langkah perhitungannya dengan jelas!

GOOD JOB, MATH DETECTIVE!

LIVEWORKSHEETS