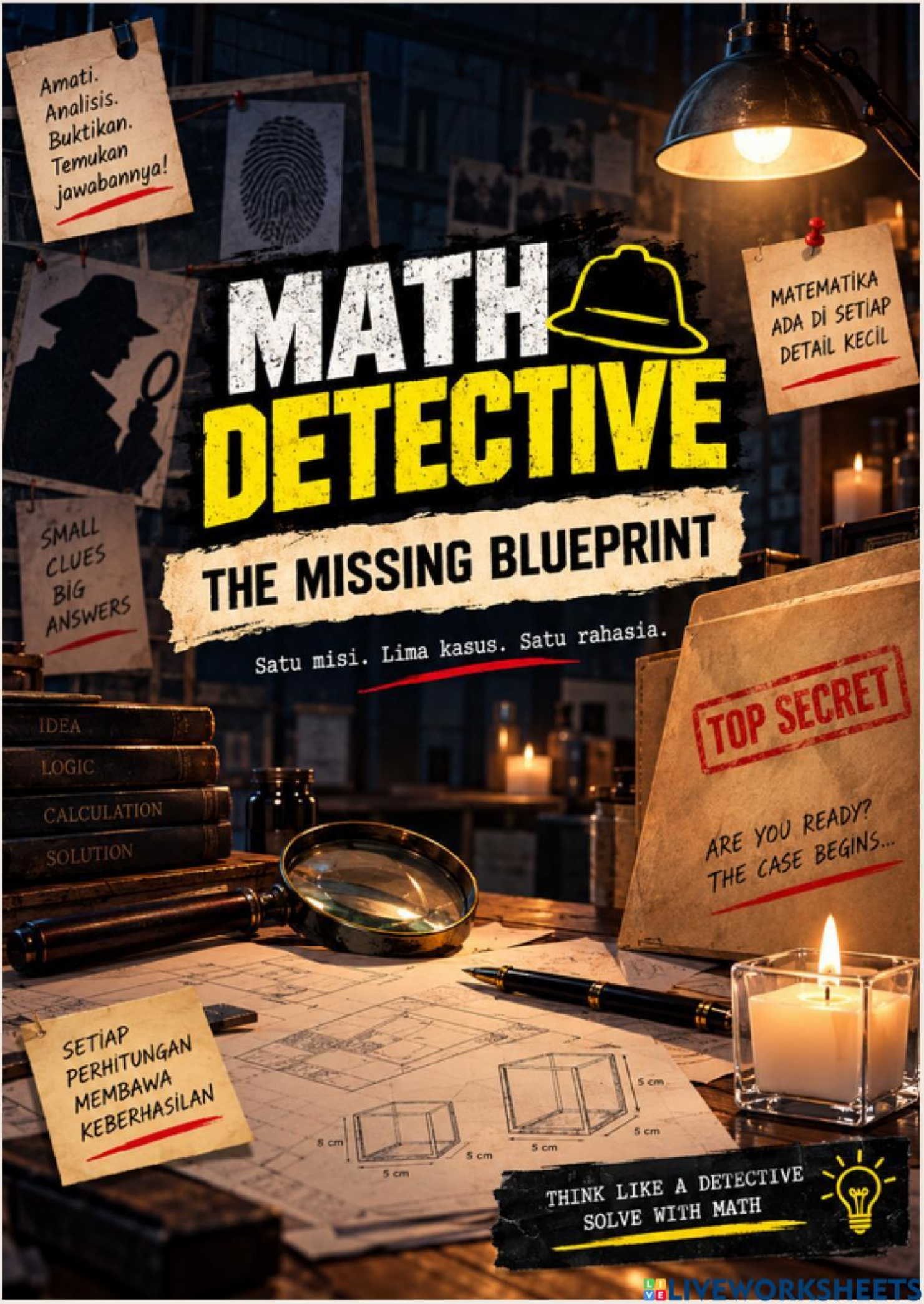

LIVEWORKSHEETS

MATH DETECTIVE

THE MISSING BLUEPRINT

PETUNJUK MISI

Amati.
Diskusikan.
Pecahkan!
Bersama kita temukan jawabannya!

1. Berkumpul sesuai dengan **kelompok volume.**
2. Setiap kelompok menyelesaikan misi yang dapat ditemukan dalam **barcode.**
3. Setiap murid dalam kelompok **menuliskan** misi soal yang ditemukan.
4. **Diskusi** untuk memecahkan jawaban dari Case yang ditemukan, dan tuliskan caranya dalam setiap buku masing-masing.
5. Setiap Case yang sudah diselesaikan, setiap anggota wajib untuk **memahami penyelesaiannya.**
6. Tuliskan jawaban kalian dalam **kotak yang sudah disediakan.**
7. Kalian bisa beralih ke **Case berikutnya,** jika sudah menginput jawaban kalian.

TOP SECRET

TEAMWORK LEADS TO SOLUTIONS

Jadi Detektif Matematika yang Hebat!

GOOD LUCK, MATH DETECTIVE!

LIVEWORKSHEETS

MATH DETECTIVE

THE MISSING BLUEPRINT

"Setiap petunjuk membawa kita lebih dekat pada kebenaran."

IDENTITAS DETEKTIF

Satu Tim Satu Tujuan!

1 **Nama Tim Detektif :**

2 **Nama Anggota Detektif :**

1. .....
2. .....
3. .....
4. .....
5. .....

3 **Divisi (Kelas) :**

GOOD LUCK, MATH DETECTIVE!

"Amati. Analisis. Pecahkan!"

LIVEWORKSHEETS

LIVEWORKSHEETS

PESAN DARI PROJECT SITE TEAM

Kami menemukan sebuah kolam yang akan menjadi bagian dari proyek. Namun, rancangan kedalamamnya tidak sama.
Tim sebelumnya hanya meninggalkan ukuran-ukuran kolam.

Kami perlu tahu berapa banyak air yang dibutuhkan untuk memenuhi kolam tersebut.

DETEKTIF, PERHATIKAN GAMBAR BERIKUT!

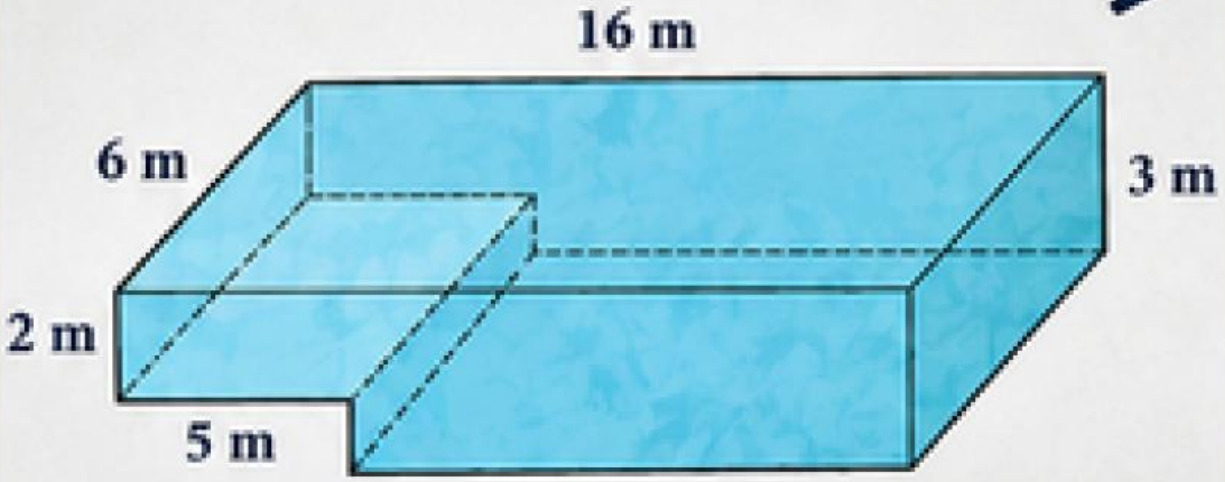

Gambar 9.26 Permukaan kolam renang

LIVEWORKSHEETS

YOUR MISSION

1. Amati gambar dan baca informasi dengan teliti.
2. Tentukan bangun ruang apa saja yang membentuk kolam.
3. Susun strategi untuk menghitung banyak air yang dibutuhkan.
4. Hitung volume masing-masing bagian.
5. Tentukan volume total dan ubah ke dalam liter.

BONGKAR TEMPAT KEJADIAN!

Apakah kolam ini benar-benar hanya satu bangun?

LIVEWORKSHEETS

TULISKAN HASIL PENYELIDIKANMU

1. Bangun ruang yang menyusun kolam:

   _____

2. Strategi/perhitungan: (tuliskan di sini)

   .....

   .....

   .....

   .....

   .....

   .....

3. Banyak air yang dibutuhkan: _____ liter

Satu jawaban bisa menghidupkan sebuah proyek.

LIVEWORKSHEETS