ใบงานที่ 1

ส่วนประกอบของกล้องจุลทรรศน์

ชื่อ-สกุล.....เลขที่.....ชั้น.....

<u>คำชี้แจง</u> ให้นักเรียนนำคำตอบต่อไปนี้ใส่ลงในช่องว่างให้ถูกต้อง

ลำกล้อง	แขนกล้อง	แท่นวางวัตถุ	ที่หนีบสไลด์
ไดอะแฟรม	แหล่งกำเนิดแสง	ปุ่มปรับภาพหยาบ	ฐาน
ปุ่มปรับภาพละเอียด	เลนส์ใกล้ตา	เลนส์ใกล้วัตถุ	

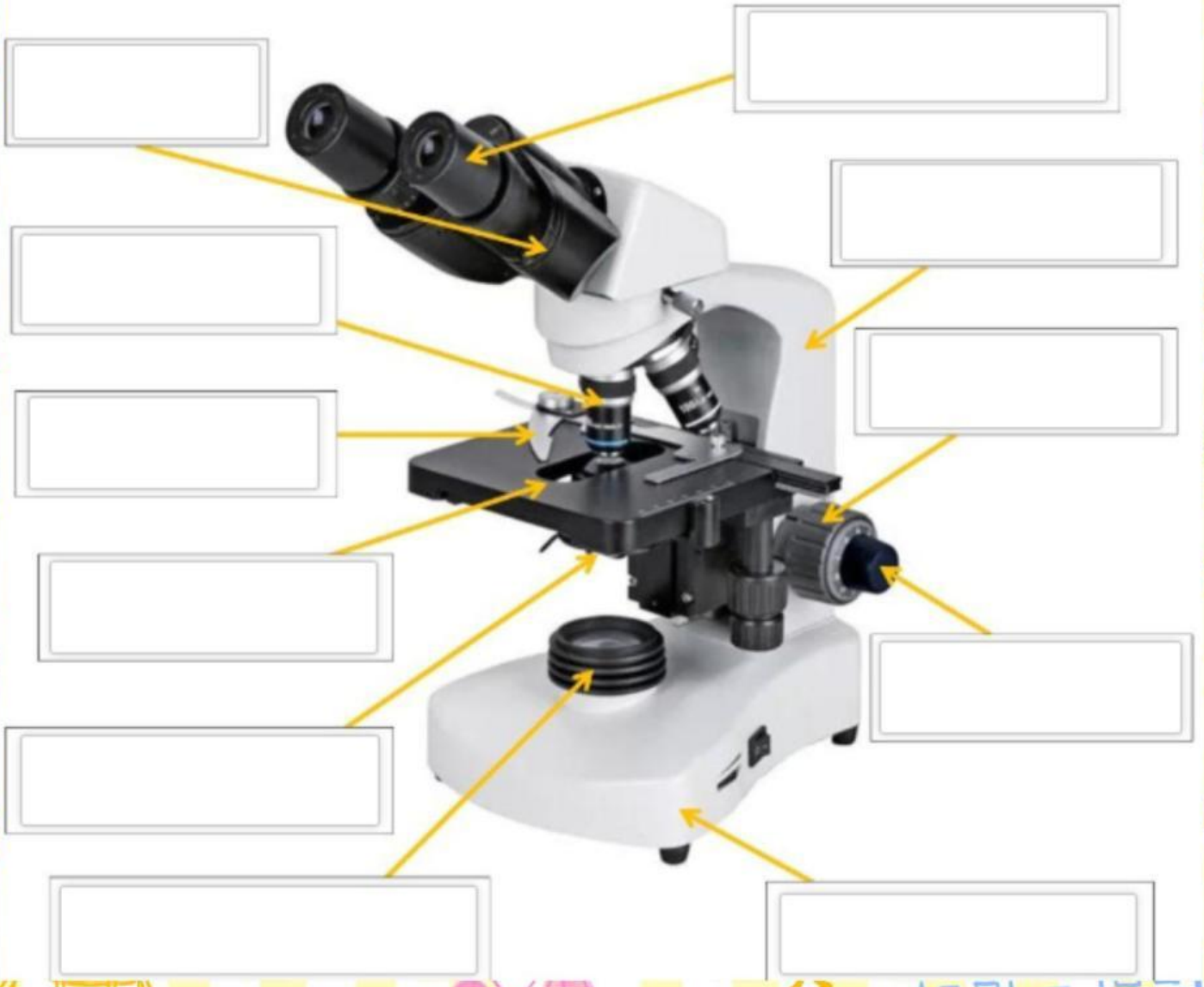

LIVEWORKSHEETS