CENTRO ESCOLAR
"CANTÓN CALLE REAL"
Infra. 11764
Turno: Matutino

EXAMEN SEGUNDO TRIMESTRE
Asignatura: Ciencia y Tecnología
Sexto grado

Indicación general: Lee detenidamente la indicación de cada una de las partes que consta la prueba, trabaja de forma individual y en silencio.

PRIMERA PARTE

Indicación: Selecciona la respuesta correcta según corresponda.

1. Es un instrumento de comprobación utilizado para medir dos o más valores eléctricos, principalmente tensión (voltios), corriente (amperios) y resistencia (ohmios).
   a) Termómetro **b) Multímetro** **c) Resistencias**

2. Es un agregado de dos o más átomos que se mantienen unidos por enlaces químicos, los átomos pueden ser del mismo o diferente elemento.
   a) Molécula **b) Átomo** **c) Enlace covalente**

3. Son procesos químicos en los que la materia sufre cambios estructurales que dan origen a nuevas sustancias químicas.
   a) Ecuación química **b) Elemento** **c) Reacción química**

4. Formula química de la molécula del agua.
   a) H_2O **b)** HO_2 **c)** H_2O_2

5. Consiste en colocar alrededor del símbolo del elemento puntos que representan los electrones en la última capa.
   a) Notación de Lewis **b) Modelo molecular** **c) Enlace metálico**

6. Es un mecanismo electrónico donde los componentes se conectan en secuencia, no continuo del otro.
   a) Circuito en serie **b) Circuito paralelo** **c) Circuito mixto**

7. Es aquel donde los componentes eléctricos están conectados de manera que cada uno tiene su propia trayectoria independiente.
   a) Circuito en serie **b) Circuito paralelo** **c) Circuito mixto**

LIVEWORKSHEETS

8. Es un fenómeno físico que consiste en fuerzas de atracción y de repulsión que se ejercen sobre objetos y materiales metálicos.

a) Imán **b) Magnetismo** **c) Fuerza magnética**

9. Es un objeto que es capaz de atraer metales como el hierro, el cobalto y el níquel.

a) Imán **b) Magnetismo** **c) Fuerza magnética**

10. Cuántos puntos es el máximo asignar en la notación de Lewis.

a) 10 **b) 8** **c) 7**

SEGUNDA PARTE

Indicación: Lee cada enunciado y resuelve correctamente según se te ha explicado en clases.

1. Digita los nombres de los cuatro tipos de modelos moleculares. (minúsculas)

_____

_____

_____

_____

2. Ordena los dominios magnéticos donde corresponda en los recuadros de la imagen. (digita todo en minúscula)

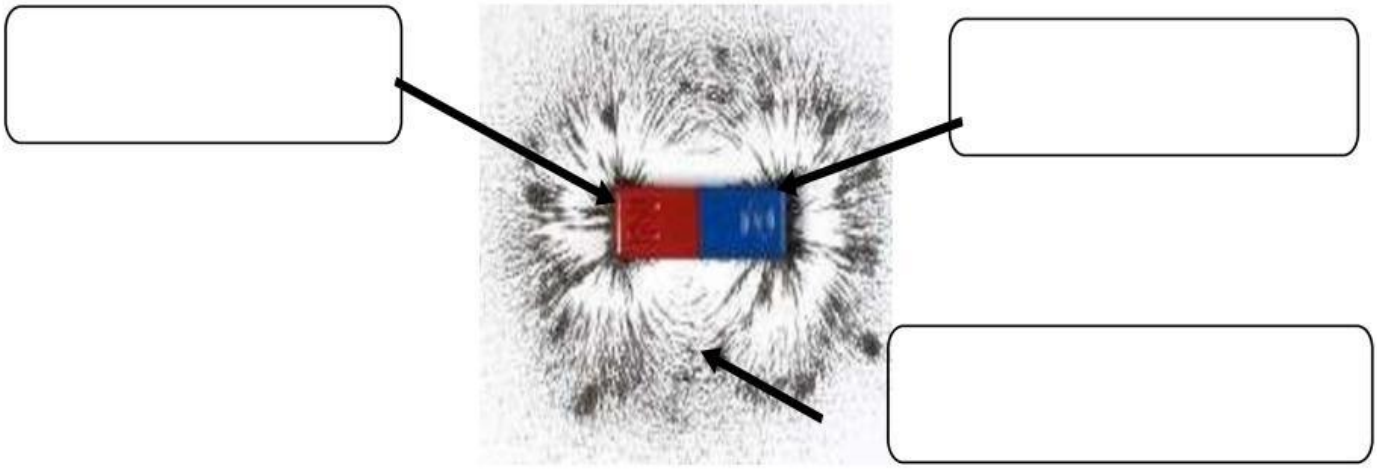

LIVEWORKSHEETS

3. Une la notación correspondiente al grupo que pertenece los electrones de valencia de los siguientes elementos de la tabla periódica.

N° de grupo y elemento	Notación de Lewis
Litio Grupo 1	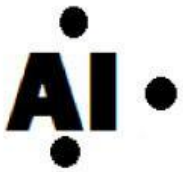
Magnesio Grupo 2	
Aluminio Grupo 13	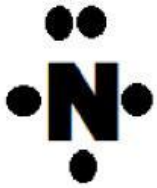
Carbono Grupo 14	
Nitrógeno Grupo 15	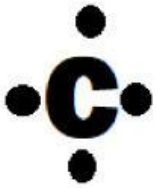

4. Selecciona el nombre del enlace covalente correspondiente a la siguiente tabla.

LIVEWORKSHEETS

5. Marca las imágenes en donde se ha desarrollado una reacción química.

respirar

romper una piedra

Combustión de la madera

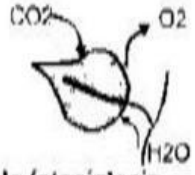

la fotosíntesis

6. Escribe el nombre de la molécula que representa la imagen, recuerda que es una de las que elaboraste en la maqueta.

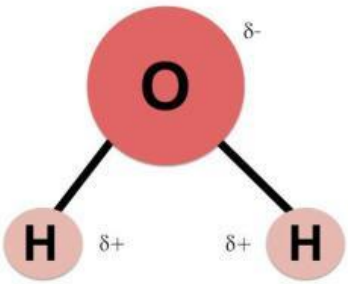

_____

7. Arrastra al cuadro los dispositivos que se conectan a un toma corriente.

LIVEWORKSHEETS

8. Selecciona V si el enunciado sobre las reacciones químicas es verdadero, o selecciona F si es falso.

- En las reacciones químicas no aparecen sustancias nuevas. ◯ V ◯ F
- Un cambio químico es prácticamente lo mismo que un cambio físico. ◯ V ◯ F
- Hay evidencias cuando suceden cambios químicos, como formación de burbujas, desprendimiento de calor, entre otras. ◯ V ◯ F

9. Unir el diagrama al nombre del circuito correspondiente.

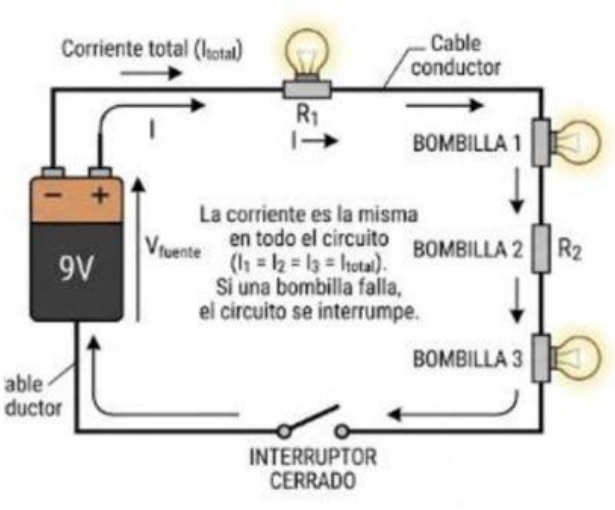

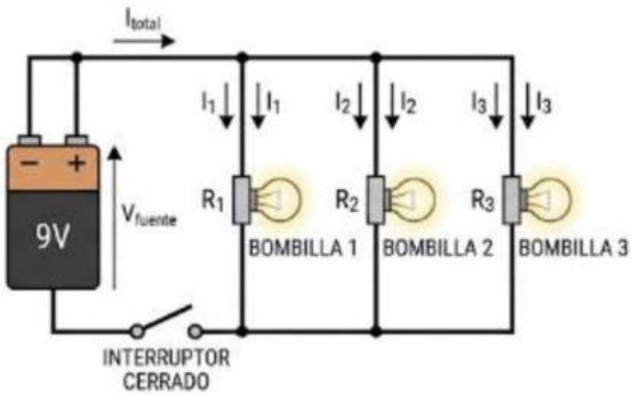

Circuito paralelo Circuito mixto Circuito en serie

LIVEWORKSHEETS