	$L_{segitiga} = \frac{L_{alas} \times t}{2}$ $L_{segitiga} = \frac{12 \times 10}{2} = 60\ cm^2$ Karena ada empat $4 \times L_{segitiga} = 4 \times 60\ cm^2 = 240\ cm^2$
Langkah 4	Mencari luas lima persegi $L_{persegi} = r^2 = 12^2 = 144\ cm^2$ $5 \times L_{persegi} = 5 \times 144\ cm^2 = 720\ cm^2$
Langkah 5	Menjumlahkan untuk mendapatkan luas permukaan $Lp_{gabungan} = L_{segitiga} + L_{segitiga}$ $Lp_{gabungan} = 240\ cm^2 + 720\ cm^2$ $Lp_{gabungan} = 960\ cm^2$

Self Explanation:

Berdasarkan soal, bangun ruang gabungan tersebut terdiri dari dua jenis bangun ruang apa saja? Sebutkan!

Tuliskan dimensi (panjang, lebar, dan tinggi) yang dimiliki oleh bagian balok dan limas berdasarkan informasi di dalam soal!

Jelaskan menggunakan kalimat Anda sendiri, bagaimana langkah-langkah atau strategi total untuk menentukan volume keseluruhan dari bangunan gabungan tersebut setelah semua dimensi diketahui!

LIVEWORKSHEETS

SOAL 2
Perhatikan bangun di bawah ini! 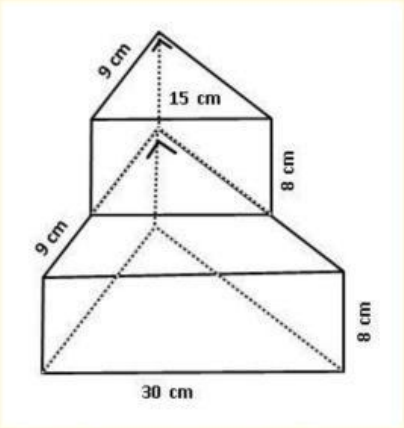 Hitunglah luas permukaan dari bangun tersebut!

JAWABAN

Skor Penilaian Cognitive Load

Seberapa sulit dalam menyelesaikan soal yang telah dikerjakan? (beri tanda centang (√) pada kolom yang sesuai)

1	2	3	4	5	6	7	8	9
Sangat-sangat mudah								Sangat sangat sulit

LIVEWORKSHEETS

Skor Penilaian Self Efficacy

Seberapa yakin kamu dapat … (Beri tanda centang (√) pada kolom yang sesuai!)

	0%	10%	20%	30%	40%	50%	60%	70%	80%	90%	100%
Memvisualisasikan soal cerita yang ada?	Sangat tidak yakin										Sangat yakin
Menentukan bangun gabungan yang ada?											
Menemukan volume atau luas perkumaan bangun gabungan yang ada?											

LIVEWORKSHEETS

CONTOH SOAL 3
Jika alas limas menempel pada kubus dengan ukuran rusuknya seperti pada gambar. Tentukan volume limas!

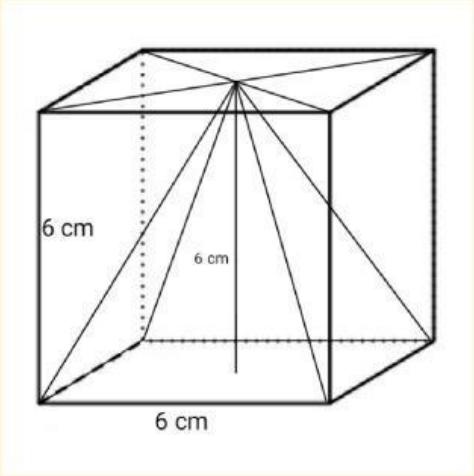

JAWABAN	
Langkah 1	Bangun tersebut terdiri dari kubus dan didalamnya terdapat limas segi empat dengan alas dan tinggi yang sama dengan kubus.
Langkah 2	Mengetahui ukuran masing-masing rusuk dari bangun yang ada Kubus memiliki r = 6 cm Dari informasi rusuk kubus, bisa diketahui Luas alas limas dan tinggi limas dimana rlimas = rkubus Tinggi limas = tinggi kubus
Langkah 3	Berdasarkan data yang diketahui, dapat dicari volume limas dengan alas persegi, yaitu Mencari luas dari empat segitiga. $V_{limas} = \frac{L_{alas} \times t}{3}$ $V_{limas} = \frac{r \times r \times t}{3} = \frac{6 \times 6 \times 6}{3} = 72\ cm^3$
Self Explanation: Berdasarkan soal, bangun ruang gabungan tersebut terdiri dari dua jenis bangun ruang apa saja? Sebutkan!	

LIVEWORKSHEETS

Tuliskan dimensi (panjang, lebar, dan tinggi) yang dimiliki oleh bagian balok dan limas berdasarkan informasi di dalam soal!

Jelaskan menggunakan kalimat Anda sendiri, bagaimana langkah-langkah atau strategi total untuk menentukan volume keseluruhan dari bangunan gabungan tersebut setelah semua dimensi diketahui!

LIVEWORKSHEETS

SOAL 3
Perhatikan gambar berikut! 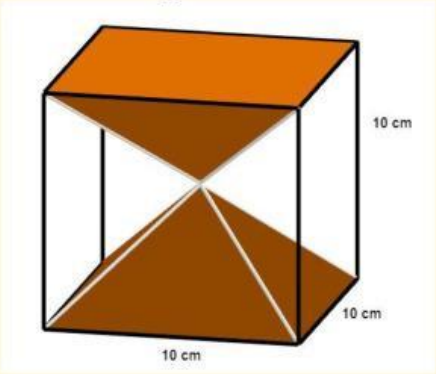 Apabila tinggi limas adalah setengah dari rusuk kubus. Hitung volume dari limas yang diberi warna!

JAWABAN

Skor Penilaian Cognitive Load

Seberapa sulit dalam menyelesaikan soal yang telah dikerjakan? (beri tanda centang (√) pada kolom yang sesuai)

1	2	3	4	5	6	7	8	9
Sangat-sangat mudah								Sangat sangat sulit

LIVEWORKSHEETS

Skor Penilaian Cognitive Load

Seberapa yakin kamu dapat … (Beri tanda centang (√) pada kolom yang sesuai!)

	0%	10%	20%	30%	40%	50%	60%	70%	80%	90%	100%
Memvisualisasikan soal cerita yang ada?	Sangat tidak yakin										Sangat yakin
Menentukan bangun gabungan yang ada?											
Menemukan volume atau luas perkumaan bangun gabungan yang ada?											

LIVEWORKSHEETS