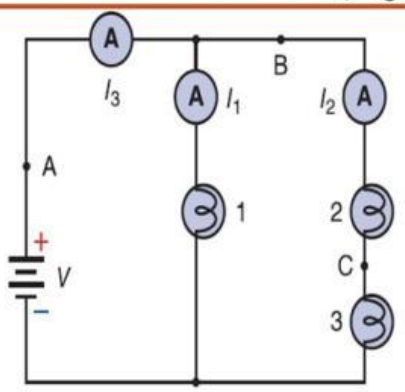

29. **درجة سطوع الضوء** بفرض أن المصباحان ا و 3 متماثلان، قارن بين درجة سطوعهما؟

سطوع 1 أكبر من سطوع 3	سطوع 3 أكبر من سطوع 1	متساويان

30. **التيار** إذا كان $I_3 = 1.8$ A و $I_1 = 1.2$ A، فما هي شدة التيار المار في المصباح 2؟

1.2 A	1.8 A	0.6A

31. **دوائر التوالي** إذا فصل السلك عند النقطة C، ووصلت مقاومة صغيرة على التوالي بالمصباحين 2 و 3 كانت قراءته. فماذا يحدث لسطوع كل منهما؟

يزيد	يقل	يبقى ثابت

32. **جهد البطارية** عند وصل جهاز الفولتميتر بين طرفي المصباح 2، كانت قراءته 3.8 V، وعند وصل فولتميتر آخر بين طرفي المصباح 3، يقيس 4.2 V. ما هو فرق الجهد عبر البطارية؟

3.8 V	4.2 V	8 V

33. **الدوائر الكهربائية** استخدم المعلومات التي حصلت عليها من المسألة السابقة لتحديد ما إذا كان المصباحان 2 و 3 متماثلين.

متماثلان	غير متماثلان

LIVEWORKSHEETS