Dolgozz a füzetedbe, ide csak az egy szám választ írd!

1. Pótold a hiányzó számokat!

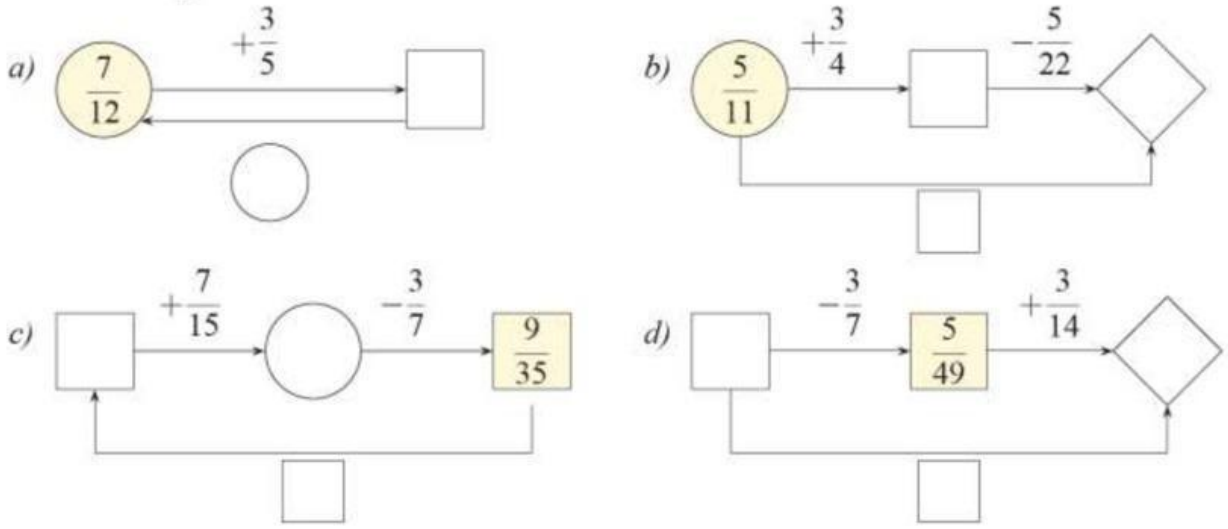

2. Töltsd ki a táblázatot, ha a szabály:

a) △ = ⌂ + $\frac{5}{12}$,

⌂	$\frac{3}{6}$	$\frac{7}{60}$	$-\frac{3}{12}$			
△				$\frac{6}{12}$	$-\frac{7}{24}$	$\frac{0}{15}$

b) △ = ⌂ − $\frac{6}{13}$!

⌂	$\frac{8}{13}$	$-\frac{5}{26}$			$-\frac{11}{52}$	
△			$\frac{3}{4}$	$-\frac{7}{13}$		$-\frac{11}{52}$

3. Végezd el a műveleteket!

a) $\frac{7}{11}+\frac{5}{33}$ b) $\frac{4}{15}-\frac{8}{45}$ c) $\frac{49}{72}+\frac{5}{36}-\frac{1}{12}$

d) $\frac{2}{3}-\left(\frac{4}{15}+\frac{9}{75}\right)$ e) $\frac{2}{3}-\frac{4}{15}+\frac{9}{75}$ f) $\frac{5}{26}-\left(\frac{4}{13}-\frac{5}{39}\right)$

4. Végezd el a műveleteket!

a) $\frac{9}{4}+7,25+\frac{13}{8}$ b) $\frac{24}{25}+12,08+\frac{3}{5}$ c) $1,4+\frac{12}{17}+3,6$

d) $\frac{2}{3}+4,12+\frac{5}{6}$ e) $\frac{4}{7}+12,12$ f) $\frac{3}{5}+0,6+\frac{7}{3}$

5. Végezd el a műveleteket!

a) $5,12-\frac{5}{12}$ b) $2,8+\frac{3}{9}$ c) $4,13-\frac{15}{7}$

LIVEWORKSHEETS