الكهرباء التيارية

اسحبي الوحدة المناسبه الى الكمية :

شدة التيار	المقاومة الكهربائيه	الطاقة الحراريه	الطاقه المستهلكه

حددي مكان جهاز القياس :

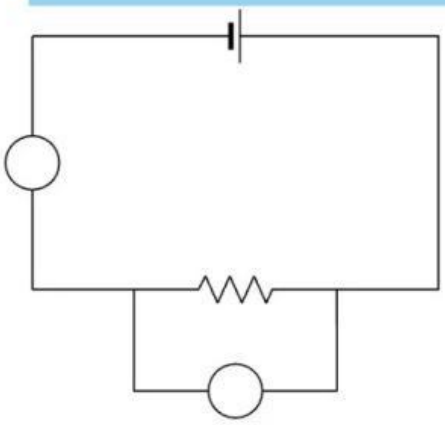

اسحبي اسم الرمز في الدوائر الكهربائية

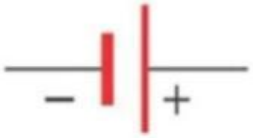

LIVEWORKSHEETS