TIPOS DE MOTORES

por la posición de los cilindros

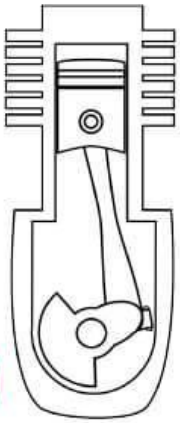

1.

Cilindros en línea

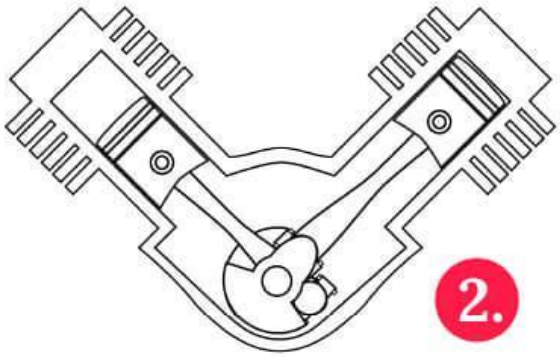

2.

Cilindros en (V)

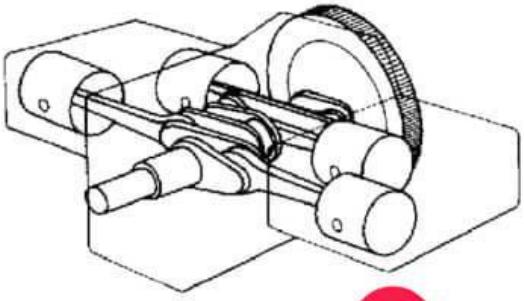

3.

Cilindros opuestos

LIVEWORKSHEETS