ชื่อ-สกุล.....ชั้น.....เลขที่.....

โคลงสี่สุภาพ

ให้นักเรียนเติมฉันทลักษณ์โคลงสี่สุภาพให้สมบูรณ์ โดยลากกรอบข้อความที่เป็นเครื่องหมาย ไม้เอก และ ไม้โท ไปใส่ลงในช่องว่างให้ถูกต้อง

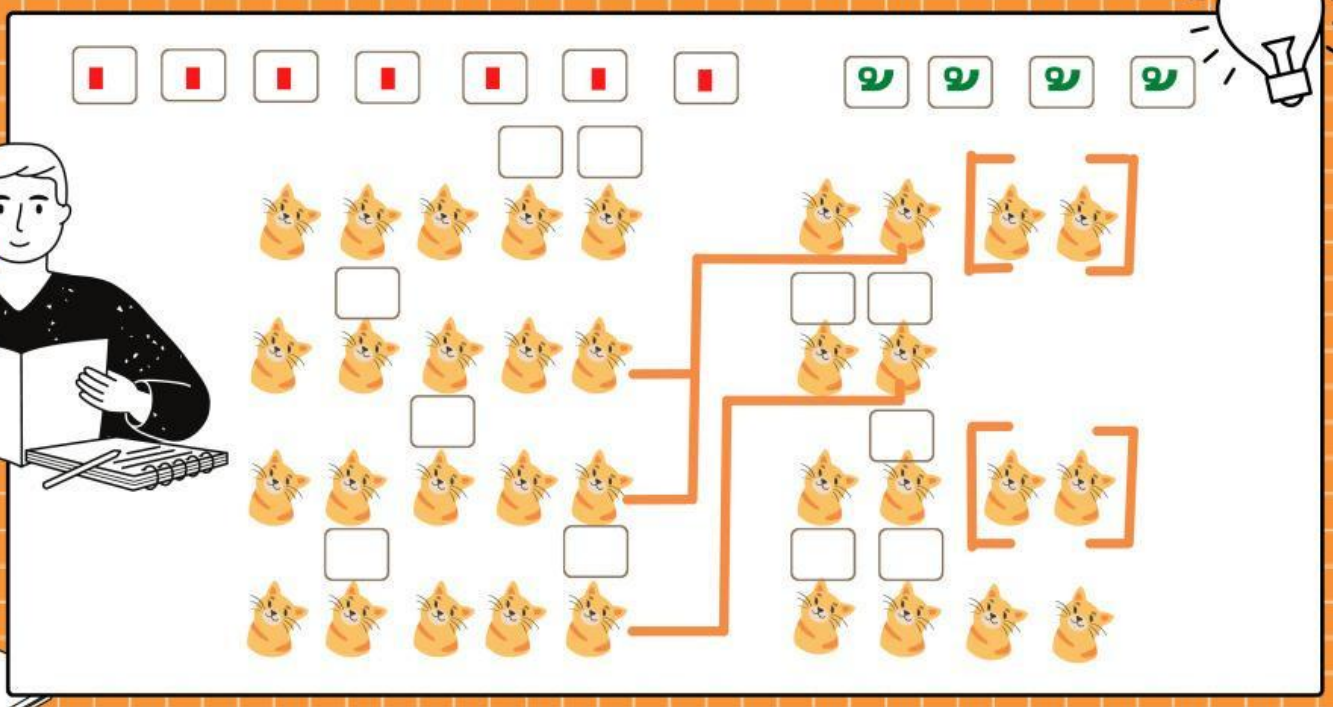

คลิกเลือกข้อถูก

คำที่ใช้แทน "คำไม้เอก" คือ

คำเป็น คำตาย

คำดังกล่าวมักจะสะกดด้วย

กก เกย กง กบ

กน กด กม

หากไม่มีตัวสะกดก็จะประสมด้วย

สระเสียงยาว สระเสียงสั้น

ข้อใดคือคำชนิดดังกล่าว

รัก โรงเรียน สุด ใจ

ลากคำศัพท์ที่กำหนดให้ ไปใส่ในช่องว่างให้ถูกตาม ลักษณะบังคับของโคลงสี่สุภาพ

ปกป้อง ภักดิ์ แห่งนี้ ไว้นา เกียรติ

จัตุรัส [ ] ที่รัก

เราต่างพร้อมใจ [ ] พี่น้อง

ร่วมก่อ [ ] ประจักษ์ เลื่องชื่อ [ ]

ผ่านยากร้าย [ ] กอบเกื้อธำรง

LIVEWORKSHEETS