## ◆กฎของโอห์ม

คือ สูตรคำนวณความสัมพันธ์ระหว่างกระแสไฟฟ้า แรงดันไฟฟ้า (ความต่างศักย์) และความต้านทานไฟฟ้า

สูตรคำนวณ **V = IR**

เมื่อ V คือ หน่วย:

I คือ หน่วย:

R คือ หน่วย:

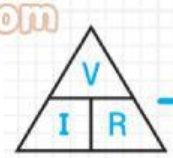


ต้องการหาค่า V เอานิ้วปิด V ไว้

จะได้ V =

ต้องการหาค่า I เอานิ้วปิด I ไว้

จะได้ I =

ต้องการหาค่า R เอานิ้วปิด R ไว้

จะได้ R =

## จากภาพที่กำหนด ให้ระบุชื่อ และหน้าที่ของอุปกรณ์ไฟฟ้า ให้ถูกต้อง

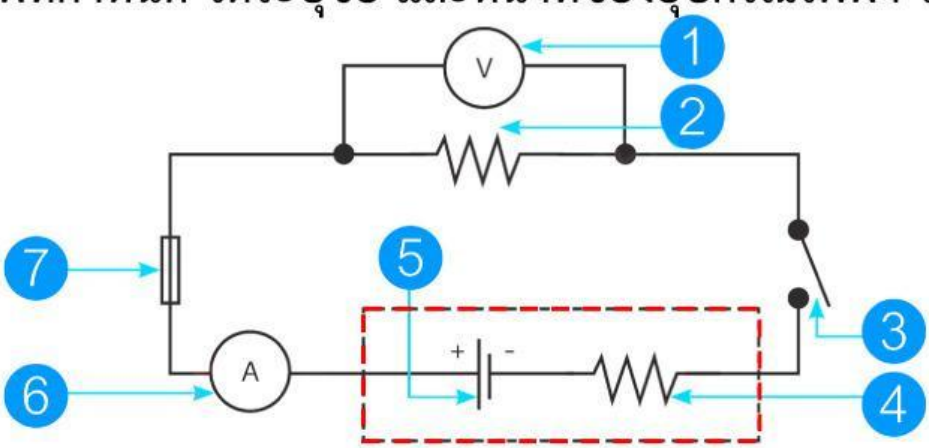


| หมายเลข | ชื่ออุปกรณ์ไฟฟ้า | หน้าที่ |
|---|---|---|
| 1 | | |
| 2 | | |
| 3 | | |
| 4 | | |
| 5 | | |
| 6 | | |
| 7 | | |

LIVEWORKSHEETS