	แบบทดสอบที่ 4 เรื่องงานควบคุมกระบอกสูบลมทางเดียวด้วยวิธี ทางตรงแบบจุดสตาร์ทครบ 2 จุด	คะแนนเต็ม 10 คะแนน
ชื่อ-นามสกุล..... รหัส..... กลุ่ม.....		

จากรูปวงจร จงลากเส้นเสมือนต่อสายลมจริงให้ถูกต้องที่สุด (เกณฑ์ผ่าน = 8 คะแนน)

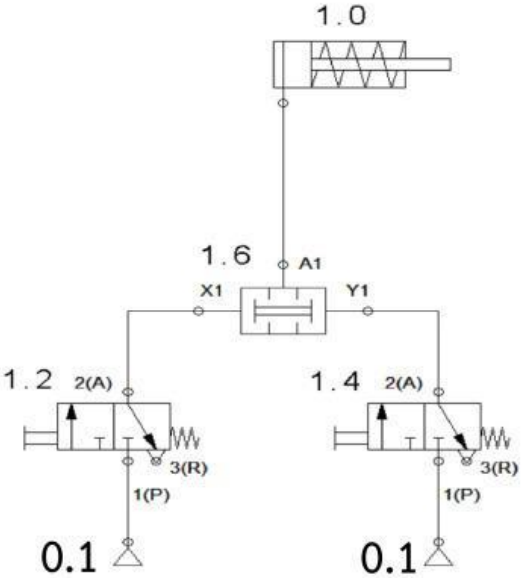

1.6

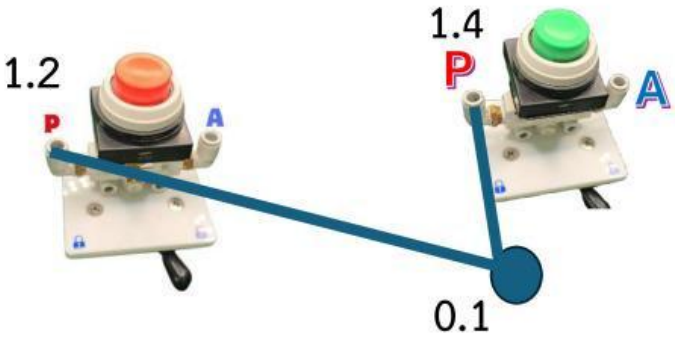

LIVEWORKSHEETS