KUBUS DAN BALOK

Ayo Berlatih !

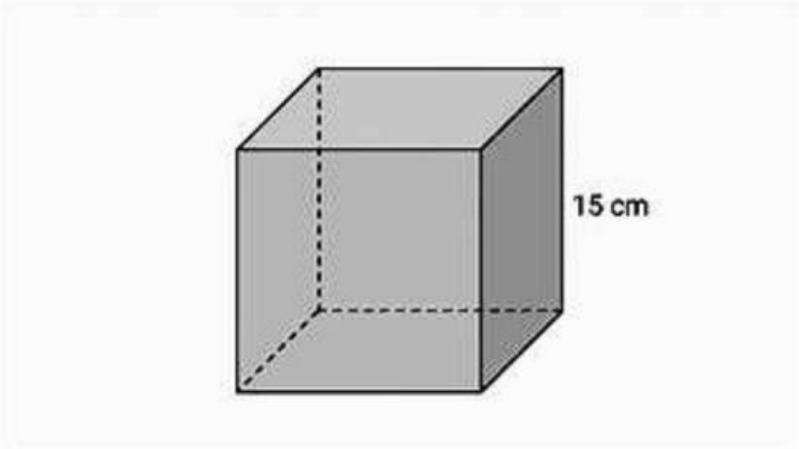

Perhatikan gambar kubus di atas. Hitunglah volume kubus di atas!

Jawab :

Kubus di atas mempunyai panjang sisi 15 cm

$volume\ kubus = \ldots x\ s\ x \ldots$

$= \ldots x\ 15\ cm\ x \ldots$

$= \ldots cm^3$

LIVEWORKSHEETS