1. Чийдэн тус бүр дээр унах хүчдэлийг олно уу?

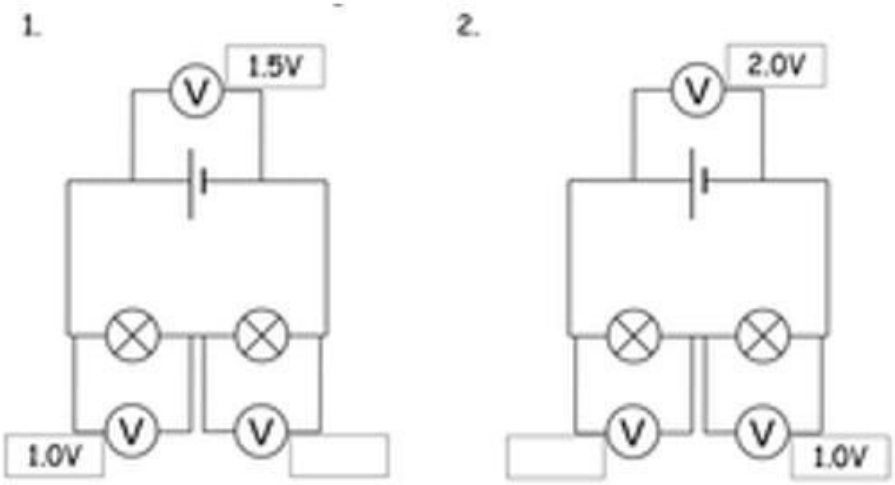

2. Холбоорой

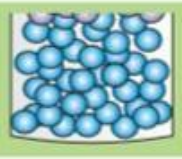	*Хайлах температураас их*	*Хий төлөвт молекулууд нь эмх цэгцгүй байнгын хөдөлгөөнд оршино.*
	Хайлах температураас бага	*Хатуу төлөвтбайгаа биеийн молекулууд тодорхой байртай, байрныхаа орчим хөдөлнө.*
	Буцлах температураас их	*Шингэн төлөвт байгаа биеийн молекулууд байраа сэлгэн хөдлөх боломжтой тул урсамтгай.*

3. Зөв байрлуулана уу?

Тулах цэг

Хүч үйлчлэх цэг

Ачаа дарах цэг

LIVEWORKSHEETS