ΦΥΛΛΟ ΕΡΓΑΣΙΑΣ:

Σχηματίστε ομάδες των 2 ατόμων για να εργαστείτε η κάθε ομάδα σε έναν υπολογιστή.

Δραστηριότητα 1η : Το απλό ηλεκτρικό κύκλωμα

- Ανοίξτε τη σελίδα του https://www.tinkercad.com/circuits
- Επιλέξτε με αριστερό κλικ την επιλογή «***Launch Tinkercad Circuits***»(Εικόνα 1).
- Εισάγετε το όνομα χρήστη και τον κωδικό σας.
- Από την αριστερή στήλη επιλέξτε το ***Circuits.***
- Δημιουργήστε ένα νέο κύκλωμα κάνοντας κλικ στο ***Create new Circuit.***

Για να χρησιμοποιήσω όλα τα εξαρτήματα, όργανα και υλικά της εφαρμογής θα πρέπει από το πτυσσόμενο μενού **components** (εξαρτήματα) να επιλέξω **all**(όλα) για να τα έχω όλα στη διάθεσή μου (Εικόνα 2).

Με τη βοήθεια των υλικών και των οργάνων της εφαρμογής πραγματοποιήστε το παρακάτω κύκλωμα (Εικόνα 3) ενός ηλεκτρικού φακού το οποίο αποτελείται από μία μπαταρία, ένα διακόπτη και ένα λαμπτήρα.

LIVEWORKSHEETS

 Χρησιμοποιήστε τη βιβλιοθήκη **Instruments**-όργανα και συνδέστε πριν από κάθε λαμπτήρα ένα πολύμετρο, που θα το ρυθμίσετε σε λειτουργία αμπερομέτρου. Το αμπερόμετρο θα μετράει την ένταση του ηλεκτρικού ρεύματος που περνάει από όλα τα στοιχεία του κυκλώματος.

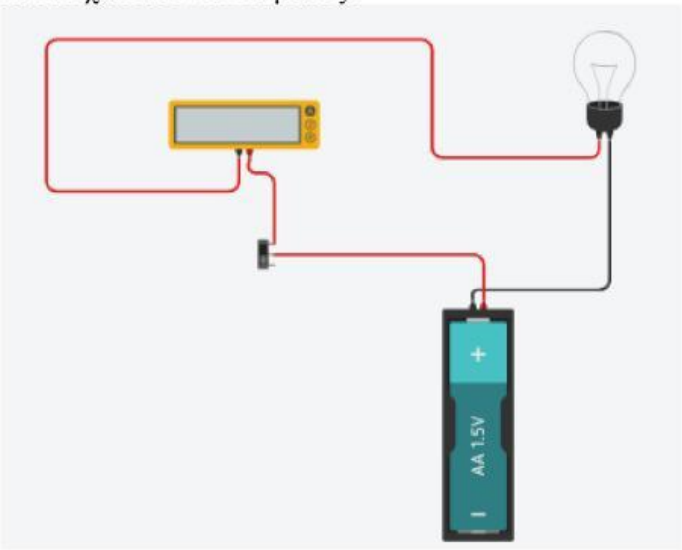

Τα απαραίτητα εξαρτήματα για τη δημιουργία του κυκλώματος είναι:

ο Λαμπτήρας (Lightbulb)
ο Αγωγοί σύνδεσης των εξαρτημάτων
ο Πολύμετρο
ο Μπαταρία 1,5 V
ο Διακόπτης on-off (slideswitch) (Εικόνα 4)

LIVEWORKSHEETS