LKPD

Lembar Kerja Peserta Didik

"Etnomatematika"

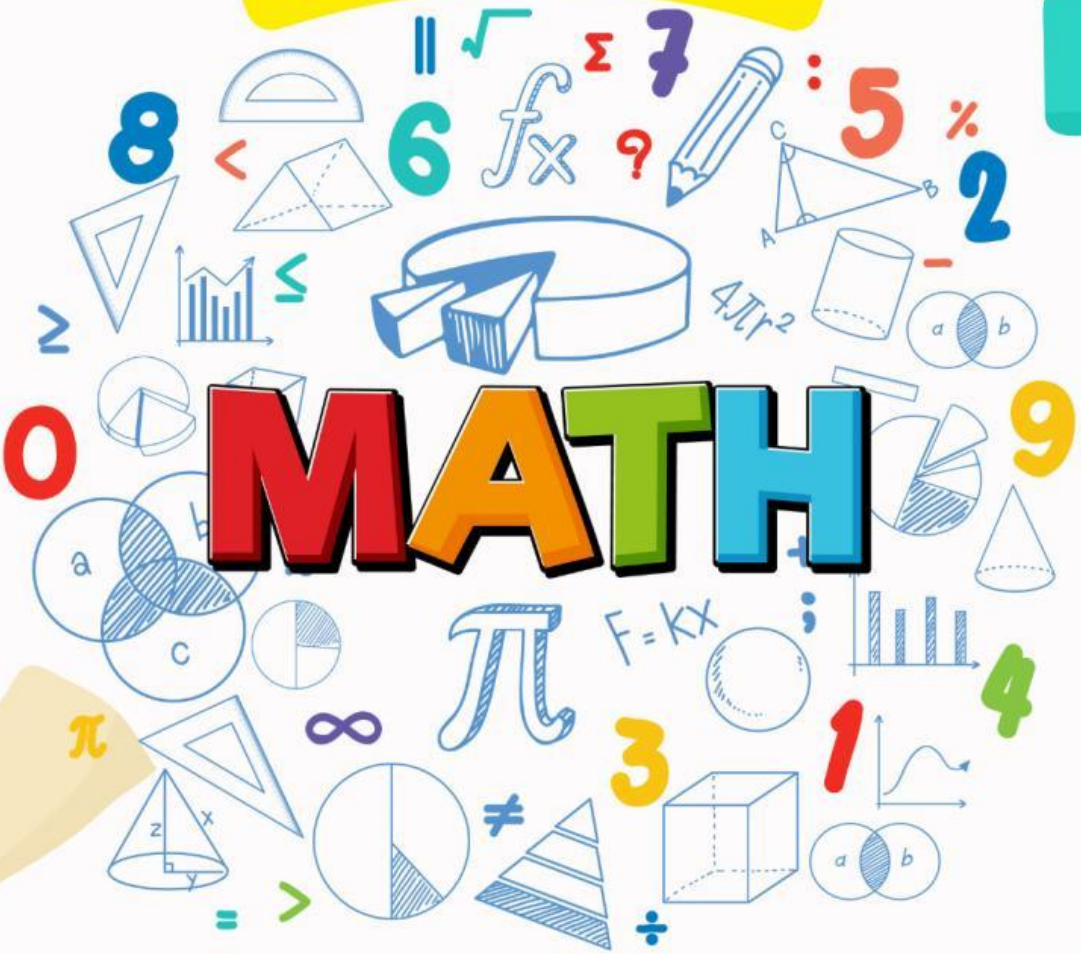

Kelas 2

Disusun Oleh:

1. Afif Putra Firmansyah (1401422511)
2. Clarissa Amalia Putri H. (1401422513)
3. Elvana Sakurado (1401422518)

LIVEWORKSHEETS

ETNOMATEMATIKA

BANGUN RUANG

Bangun ruang adalah suatu bangun berbentuk 3 dimensi yang memiliki volume dan sisi sebagai pembatasnya

KERUCUT

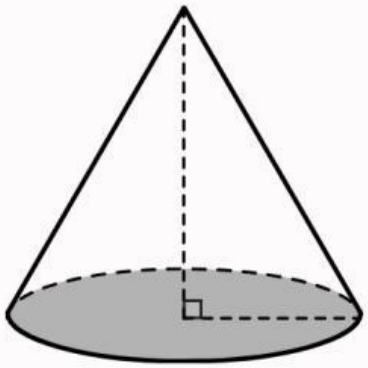

- memiliki 1 sisi lengkung dan 1 bidang alas
- memiliki 1 titik puncak

LIVEWORKSHEETS

BOLA

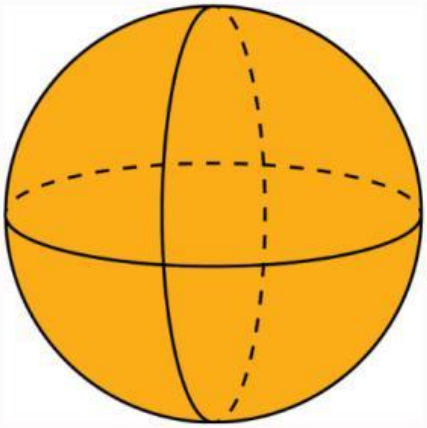

- memiliki 1 sisi lengkung
- memiliki 1 titik pusat
- memiliki jari-jari

(Makanan tradisional klepon)

(Bola takraw)

LIVEWORKSHEETS

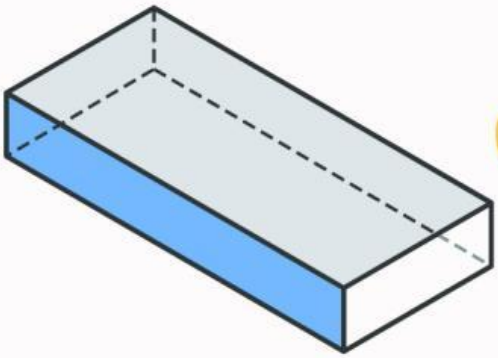

BALOK

- memiliki 6 bidang sisi berbentuk persegi panjang
- memiliki 12 rusuk
- memiliki 8 titik sudut

(Rumah Adat Joglo)

Bagian rumah adat joglo berbentuk bangun ruang balok

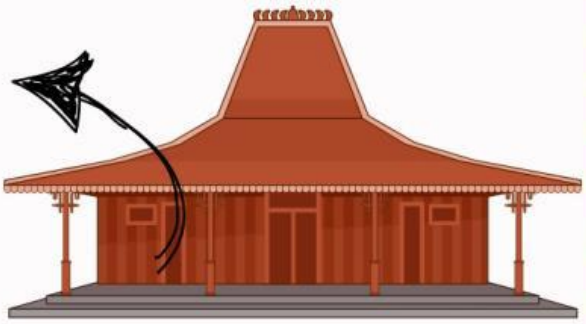

(Kue lapis)

LIVEWORKSHEETS

KUBUS

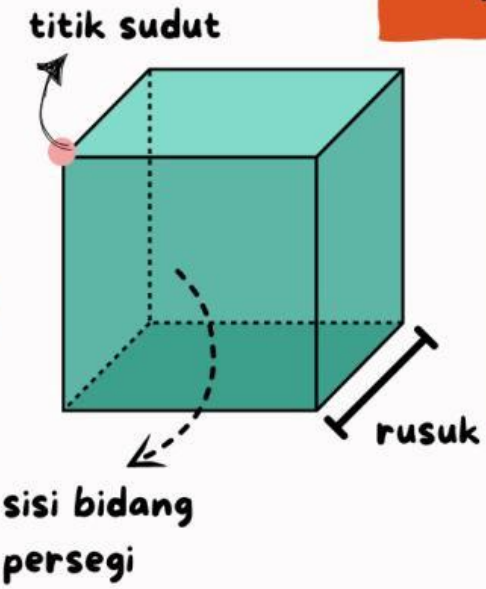

- memiliki 6 bidang sisi berbentuk persegi
- memiliki 12 rusuk
- memiliki 8 titik sudut

(Tahu)

(Kue Talam)

LIVEWORKSHEETS

Kelompok:

Kelas:

Nama Anggota:

1. .....
2. .....
3. .....
4. .....
5. .....

Tujuan Pembelajaran:

Melalui Lembar Kerja Peserta Didik (LKPD), peserta didik mampu menunjukan etnomatematika bangun ruang (balok, kubus, kerucut, dan bola) dengan benar. (P3)

Petunjuk Pengerjaan:

- Berdoa dahulu sebelum memulai kegiatan!
- Tulis nama kelompok dan anggota kelompok!
- Cermati materi ajar terlebih dahulu!
- Kerjakan dengan penuh semangat!
- Pilihlah jawaban yang benar!

LIVEWORKSHEETS

DRAG AND DROP

Geser nama bangun ruang sesuai dengan gambar dibawah ini!

BALOK

BOLA

KUBUS

KERUCUT

LIVEWORKSHEETS