แบบฝึกปฏิบัติที่ 19
การสร้างโต๊ะทรงสูง

<u>เครื่องมือพื้นฐานที่จำเป็นบางตัวในการสร้างงาน ซึ่งประกอบด้วย</u>

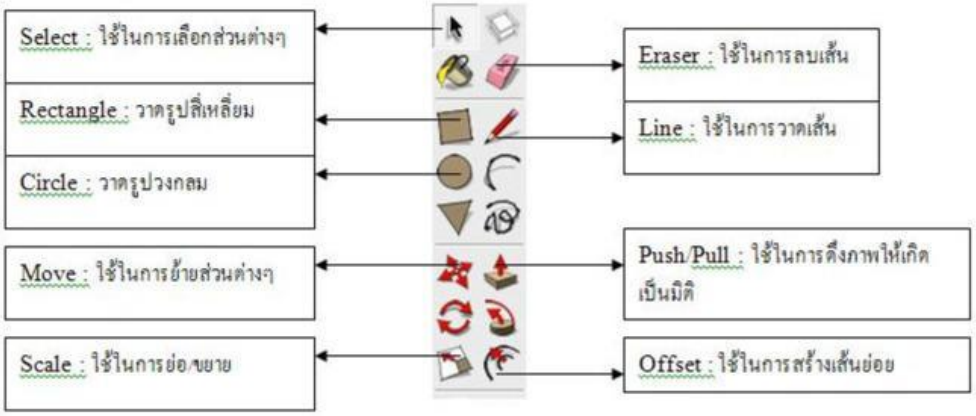

<u>ขั้นตอนการสร้าง</u>

1.) คลิกเลือกที่เครื่องมือ rectangle แล้วรากเป็นรูปสี่เหลี่ยมตามขนาดที่ต้องการ

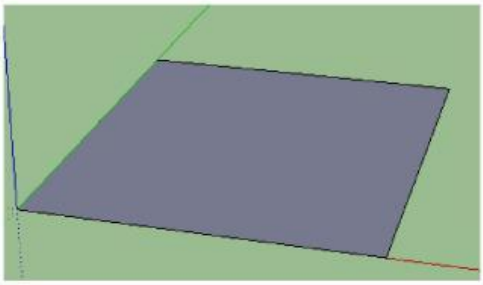

2.) เลือกเครื่องมือ push/pull ดึงรูปสี่เหลี่ยมขึ้นเพื่อให้มีความหนาของรูปสี่เหลี่ยม

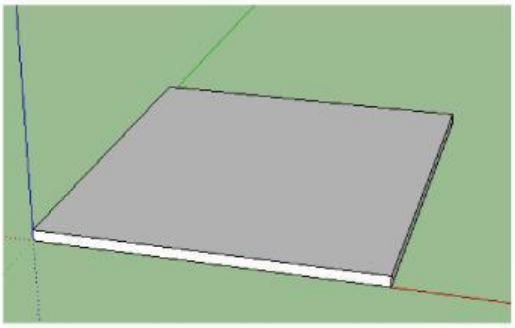

LIVEWORKSHEETS

3.) หงายรูปสี่เหลี่ยมขึ้น โดยใช้ ractangle วาดรูปสี่เหลี่ยมทั้ง 4 มุม เพื่อสร้างส่วนขาของโต๊ะ

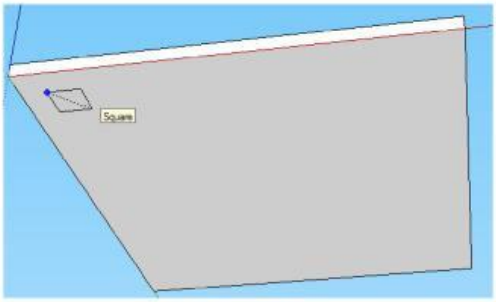

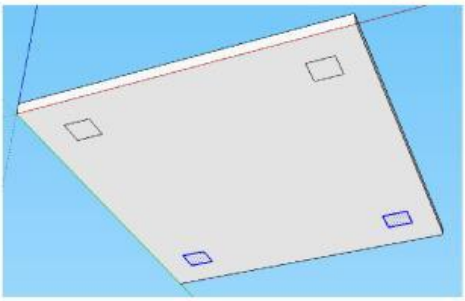

4. ใช้ เครื่องมือ push/pull ดึงรูปสี่เหลี่ยมให้เป็นขาโต๊ะ ความสูงพอประมาณ ทั้ง 4 ด้าน

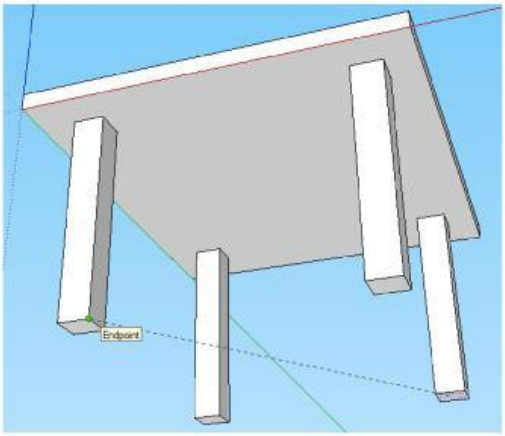

5.) คลิกพื้นผิวด้านใต้ของขาโต๊ะ แล้วเลือกเครื่องมือ scale เพื่อปรับแต่งส่วนขาของโต๊ะ ให้มีขนาดปลายขาที่เล็กลง เพื่อความสวยงาม

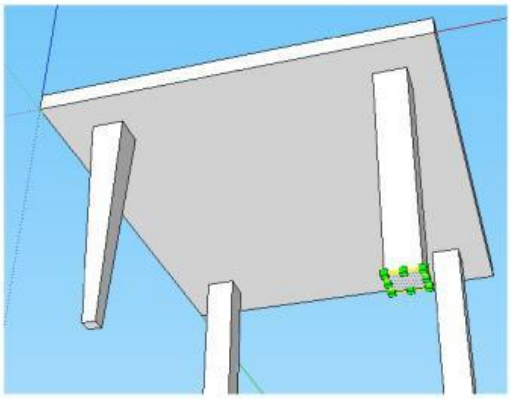

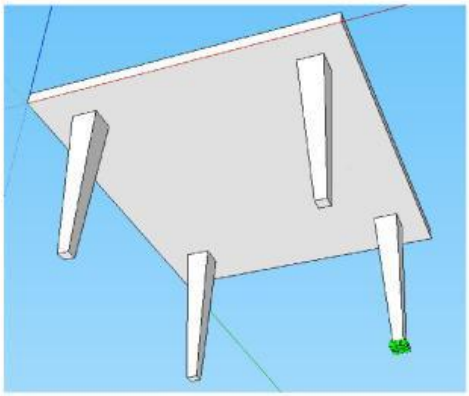

LIVEWORKSHEETS

5). ใช้เครื่องมือ arc วาดเส้นโค้งตรงมุมเหลี่ยมของขอบโต๊ะ เพื่อสร้างมุมมน รอบโต๊ะ

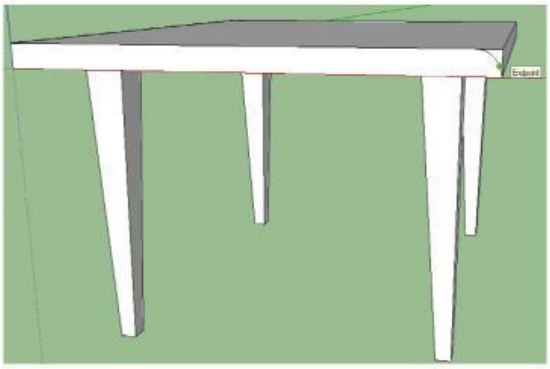

6). จากนั้นใช้เครื่องมือ follow me ลากรอบมุมโต๊ะทั้ง 4 ด้านมาบรรจบกัน

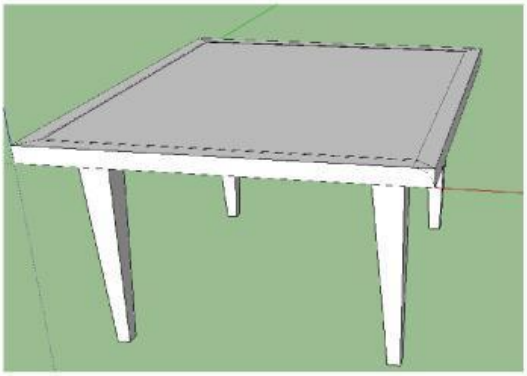

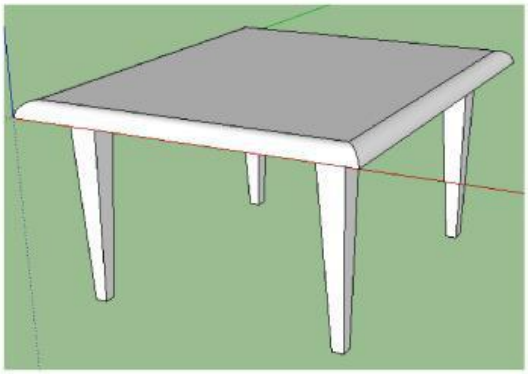

7). ใช้ push/pull ดึงพื้นผิวบนโต๊ะให้มีความหนาเล็กน้อย

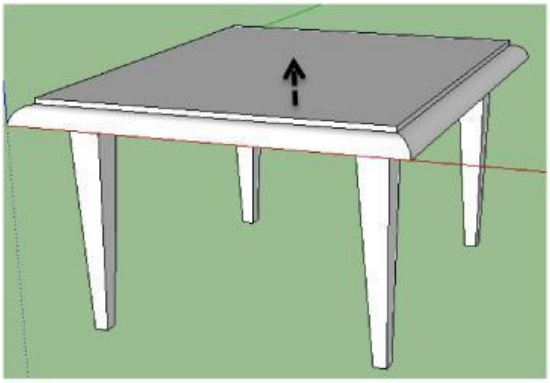

LIVEWORKSHEETS

8.) คลิกที่เครื่องมือ paint bucket เพื่อลงสีตามต้องการเพื่อตกแต่งสีสันให้สวยงาม

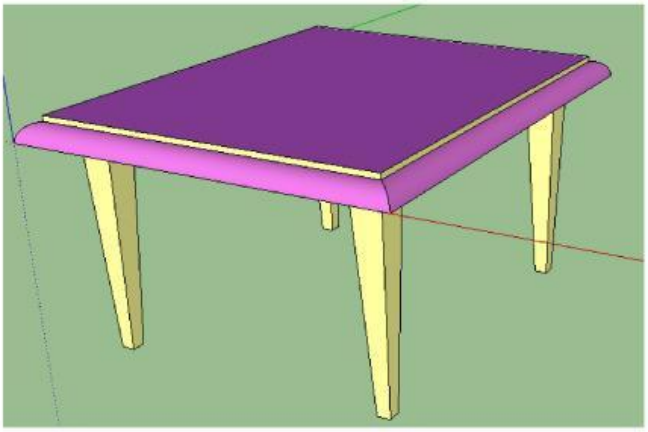

LIVEWORKSHEETS