Liveworksheet

الهدف الأول: تحديد العلاقات بين مستقيمين أو مستويين.

تقييم الهدف

المواطة المحلية والعالمية

للامتحانات الوطنية

أزرع اليوم.. أحصد غدا

بالرجوع إلى الشكل أدناه، أكمل ما يأتي لتحصل على عبارات صحيحة:

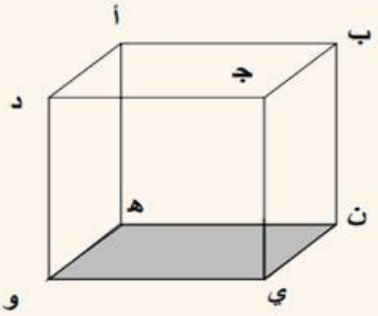

(أ) إحدى القطع المستقيمة التي توازي $\overline{\text{أ ب}}$ هي _____ [١]

(ب) المستوى الذي يوازي المستوى (ن ي و هـ) هو _____ [١]

LIVEWORKSHEETS