În desenul alăturat, dreptele a și b sunt paralele, iar c este secantă. Utilizând datele din desen, scrieți în casetă valorile lui x și y.

$x = \boxed{}$; $y = \boxed{}$.

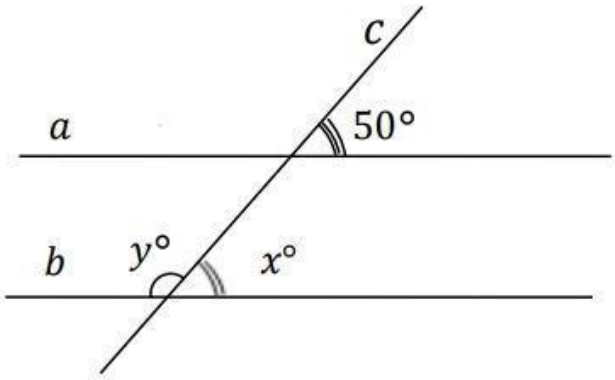

LIVEWORKSHEETS