LEMBAR KERJA SISWA

Sistem Komputer

NAMA	
KELAS	

Studi Kasus 1

Annisa dibelikan ayahnya Seperangkat Peralatan komputer yang belum dirakit yang terdiri dari: Kartu Memory , Bother Board, Casing , Processor , Hardisk, LAN Card, Keyboard, mouse, Monitor LCD, Speaker, kamera web Cam, flasdisk , CD Room, CD Windows dan CD Office , peralatan elektronik dibawah ini manakah yang sesuai dengan gambar...

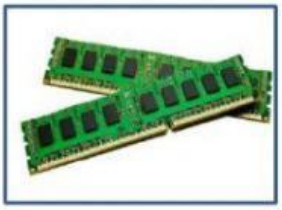

Mother Board

Memory

Lan Card

Kamera Web

Processor

CD Room

LCD Monitor

CD Windows

Scanner

Hardisk

Cassing

LIVEWORKSHEETS LIVEWORKSHEETS LIVEWORKSHEETS

Studi kasus 2

Urutkan Jenis komputer dibawah in berdasarkan kemampuan prosesornya dari mulai yang paling rendah

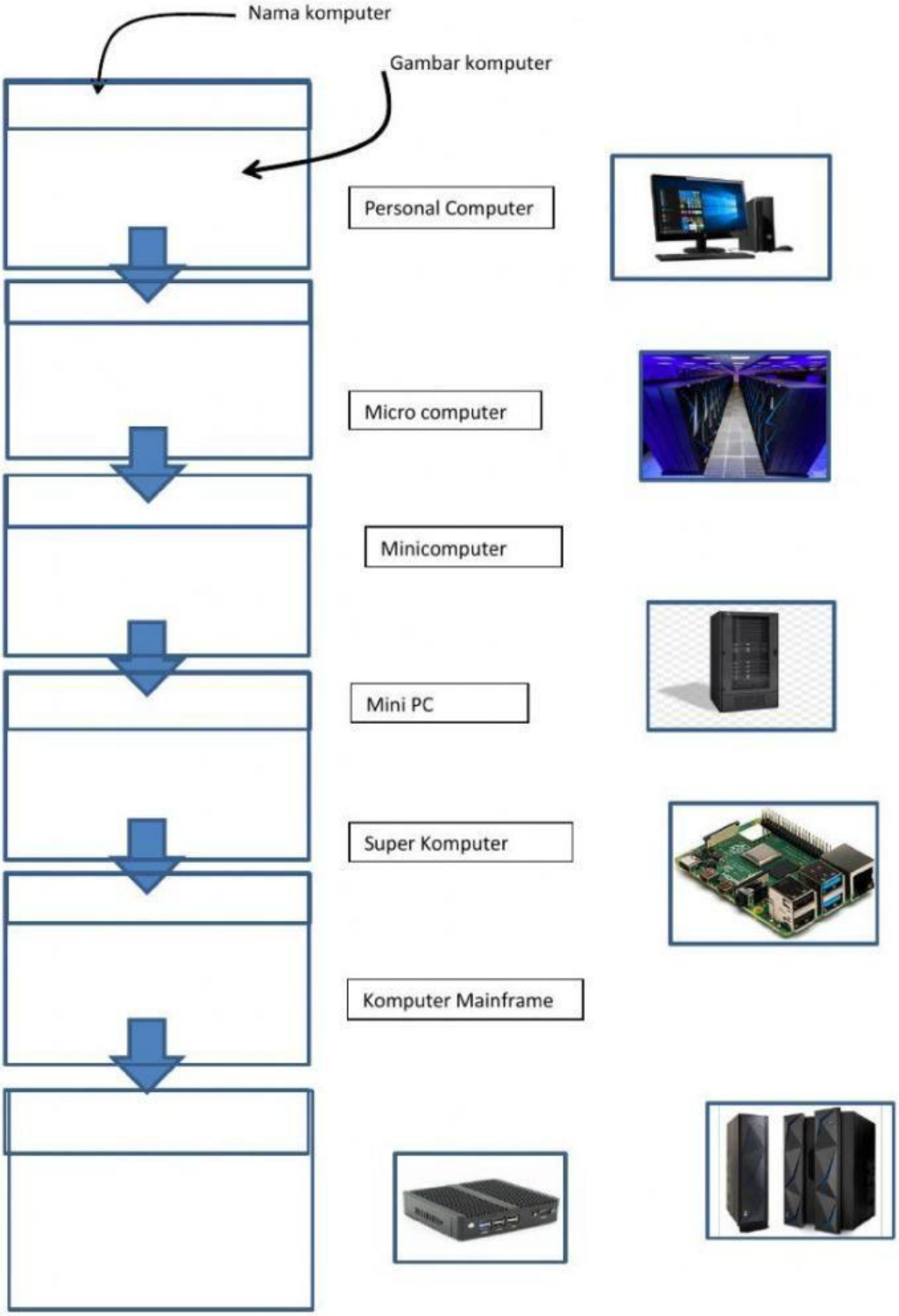

LIVEWORKSHEETS
LIVEWORKSHEETS
LIVEWORKSHEETS

Berikut ini kelompok software yang termasuk sistem Operasi :

A. Windows, Linux, MS Office, PhotoShop
B. Windows, Android, linux, Mac OS.
C. Corel Draw, Winamp, Windows, Libre
D. Windows,Linux, Debian, Camtasia
E. Linux, Android, Microsoft, Photoshop

Dibawah ini yang bukan termasuk fungsi Sistem Operasi...

A. Mengelola perangkat keras dan periferal
B. Mengelola pemuatan perangkat lunak dan menjalankan perangkat lunak
C. Mengelola File (copy, save, sort, delete)
D. Mngelola dan memanipulasi gambar
E. Menangani interupsi dan kesalahan (error)

Yang termasuk input device pada sistem komputer adalah....

A. Flashdisk, mouse, keyboard
B. RAM, Hardisk, Speaker
C. Processor, Mother Board, Memory
D. Mouse, Memory, Keyboard
E. Microphone,RAM, Processor

Jenis interaksi yang tidak dapat dilakukan oleh pengguna dengan sistem komputer..

A. GUI, CLI, Keyboard
B. CLI, GUI, Mouse
C. CLI, GUI,Video
D. GUI, Joystick, Touch Screen
E. GUI, CLI , Bluetooth

Yang termasuk Procesing device pada sistem komputer adalah....

A. Processor, Hardisk, MotherBoard
B. Motherboard, ROM, Memory
C. CD-Room, ROM, Processor
D. ROM, RAM, Processor
E. Mother board, RAM, CD-Room

Yang termasuk Output device pada sistem komputer adalah....

A. Monitor, flasdik, Speaker
B. Printer, scaner, Camera
C. Keyboard, monitor, joystick
D. Printer, monitor, mouse
E. Speaker, Microphon, monitor

LIVEWORKSHEETS LIVEWORKSHEETS LIVEWORKSHEETS

Studi Kasus 3 : Annisa ingin memasangkan alat input dan output ke computer yang baru dibelinya, la tapa dan Port apa yang harus di hubungkan dengan benar dan berfungsi !

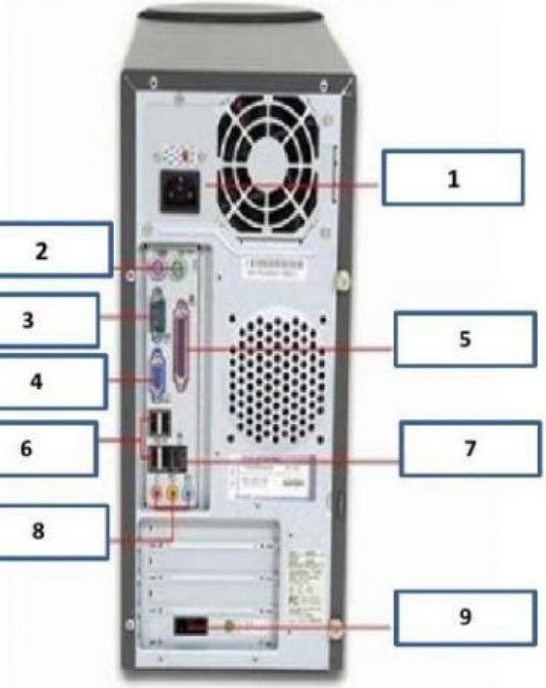

Headphone

Power Suply

Mouse

Port VGA

Port USB

Monitor

Port Paralel

Modem

Port Serial

Printer dot

Flasdisk

Soket Power

Jack audio

Periferal

RJ 45 NIC

PS 2

Slot expansi

Network Port

No	Nama Port/koneksi	Nama alat
1		
2		
3		
4		
5		
6		
7		
8		
9		

LIVEWORKSHEETS
LIVEWORKSHEETS
LIVEWORKSHEETS