KINGDOM OF BAHRAIN

Ministry of Education

مَمْلَكَةُ البَحْرَيْن

وَزَارَةُ التَّرْبِيَةِ وَالتَّعْلِيم

Al Duraz Intermediate Boys School

مدرسة الدراز الإعدادية للبنين

KINGDOM OF BAHRAIN

EDUCATION & TRAINING QUALITY AUTHORITY

Directorate of National Examinations

Grade 9 National Examinations

مملكة البحرين

هيئة جودة التعليم والتدريب

إدارة الامتحانات الوطنية

الامتحانات الوطنية للصف التاسع

SCIENCE

امتحان العلوم

Duration: 120 minutes

مدة الامتحان : ١٢٠ دقيقة

اقرأ أولاً التعليمات الآتية:

أجب عن **جميع** الأسئلة في ورقة الإجابة.

اقرأ التعليمات المكتوبة على ورقة الإجابة.

استعمل **قلم رصاص** فقط.

أكمل ورقة الإجابة في المدة المحددة للامتحان.

سلِّم ورقة الإجابة نهاية الامتحان.

الأدوات الإضافية: مسطرة وممحاة.

ممنوع استعمال الآلة الحاسبة.

عدد صفحات هذا الامتحان **٢٦** صفحة مطبوعة

© ٢٠٢٤ هيئة جودة التعليم والتدريب

LIVEWORKSHEETS

٣٠ طلب معلم من طلابه وزن المعادلة الكيميائية الرمزية التالية:

$$4Al + \boxed{X}\ O_2 \longrightarrow \boxed{Y}\ Al_2O_3$$

ما قيمة المعاملين X و Y اللذين يجعلان المعادلة السابقة موزونة؟

	X	Y
أ	2	2
ب	3	3
ج	3	2
د	2	3

٣١ يبين المخطط التالي تحولات الطاقة في جهازين كهربائيين.

طاقة كهربائية ← **الجهاز (س)** ← طاقة حركية ← **الجهاز (ص)** ← طاقة كهربائية

ماذا يطلق على الجهازين (س) و(ص)؟

	س	ص
أ	محول كهربائي	محرك كهربائي
ب	محرك كهربائي	مولد كهربائي
ج	مولد كهربائي	محرك كهربائي
د	محرك كهربائي	محول كهربائي

© ٢٠٢٤ هيئة جودة التعليم والتدريب

LIVEWORKSHEETS

٣٢ في أيٍّ من الدوائر الكهربائية التالية تظهر القراءة الصحيحة لجهاز الأميتر، إذا كان مقدار المقاومة الكهربائية ٢٢٠ أوم؟

أ

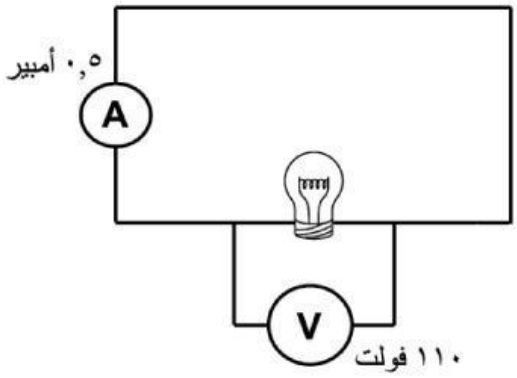

ب

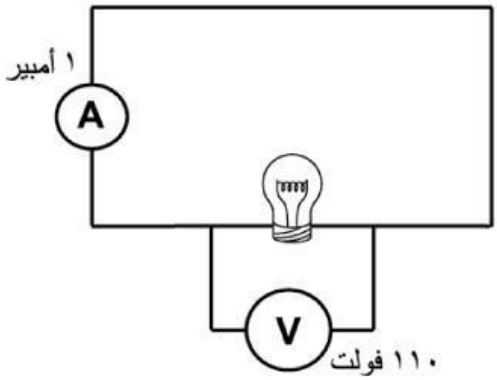

ج

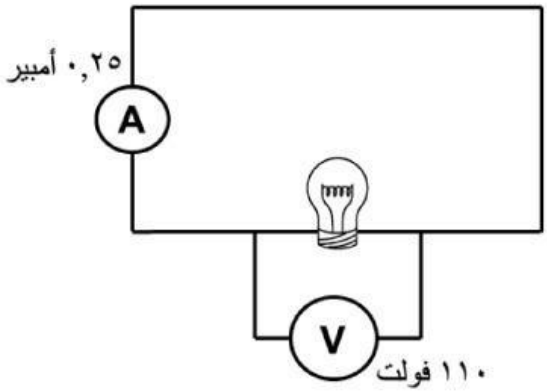

د

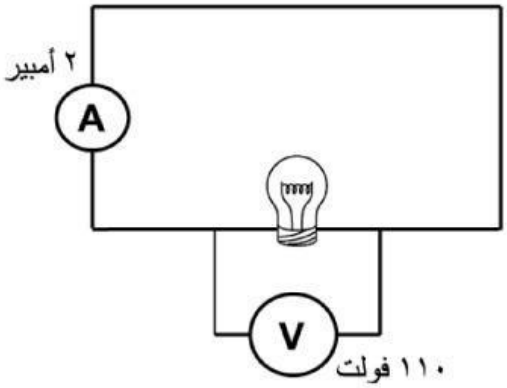

© ٢٠٢٤ هيئة جودة التعليم والتدريب

LIVEWORKSHEETS

٣٣ إذا علمت أن فرق الجهد بين طرفي البطارية ١٠ فولت، والمقاومة الكهربائية للجهاز ٥ أوم. ما شدة التيار الكهربائي المار في الدائرة بوحدة الأمبير؟

أ ١٠

ب ٥

ج ٢

د ٠,٥

٣٤ أيُّ العبارات التالية **غير صحيحة**، فيما يتعلق بالمقاومة الكهربائية لسلك عند مرور تيار كهربائي فيه؟

أ تزداد المقاومة بزيادة طول السلك

ب تزداد درجة حرارة السلك بزيادة مقاومة السلك

ج المقاومة تتغير بتغير نوع مادة السلك

د المقاومة تزداد بزيادة قطر السلك

٣٥ إذا تم تشغيل ٣ مصابيح كهربائية مختلفة القدرة الكهربائية في الوقت نفسه في غرفة ما لمدة ١٠ ساعات، فما مقدار ثمن الطاقة المستهلكة بالفلس إذا علمت أن القدرة الكهربائية للمصابيح الثلاثة هي ٥٠ واط، ١٠٠ واط، و١٥٠ واط، وأن سعر الكيلوواط.ساعة يساوي ٣ فلس؟

أ ٣

ب ٩

ج ٣٠٠

د ٩٠٠

© ٢٠٢٤ هيئة جودة التعليم والتدريب

LIVEWORKSHEETS

٣٦ الشكل التالي يوضح **جزءًا** من الجدول الدوري الحديث للعناصر.

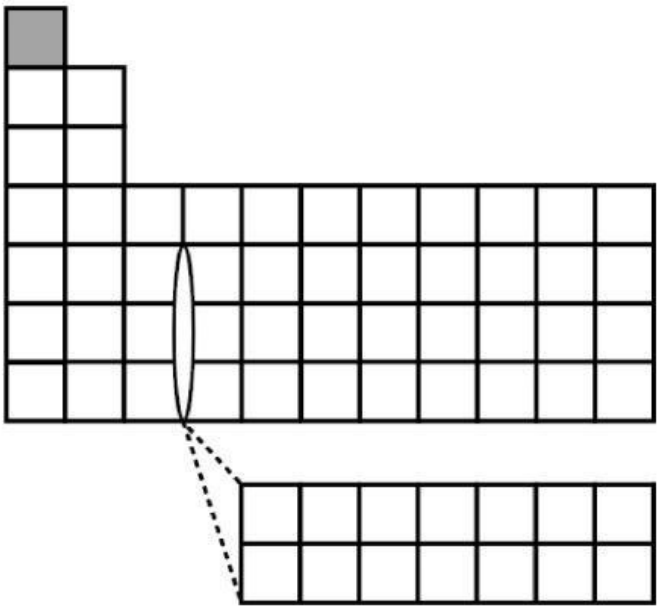

كم عدد الدورات والمجموعات المُوضَّحة في الشكل أعلاه؟

	عدد الدورات	عدد المجموعات
أ	٧	١١
ب	٩	١١
ج	١١	٧
د	١١	٩

© ٢٠٢٤ هيئة جودة التعليم والتدريب

اقلب الصفحة

LIVEWORKSHEETS