13. **a)** Kokie skaičiai turėtų būti parašyti vietoj debesėlių, kad lygybės būtų teisingos?

1) $750\ dm^3 = \bigcirc\ m^3 = \bigcirc\ cm^3$

2) $16\ m^3 = \bigcirc\ dm^3 = \bigcirc\ cm^3$

3) $8400000\ cm^3 = \bigcirc\ m^3 = \bigcirc\ dm^3$

15. **a)** Kokį skaičių reikia įrašyti vietoj kvadratėlio, kad lygybė būtų teisinga?

1) $915\ cm^3 + 20\ cm^3 + \square\ cm^3 = 1\ dm^3$;

2) $2300\ cm^3 + 5200\ cm^3 + \square\ cm^3 = 9\ dm^3$;

5 Paveikslėlyje pavaizduotos figūros sudarytos iš vienodo dydžio kubelių. Ar visų figūrų tūris vienodas?

A

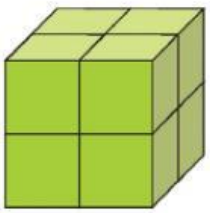

B

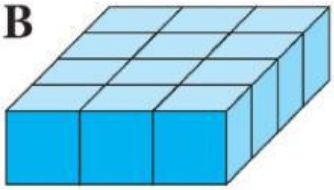

C

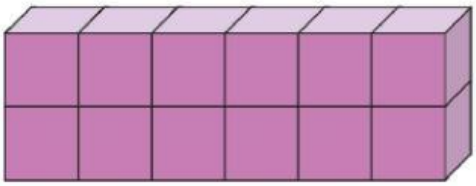

D

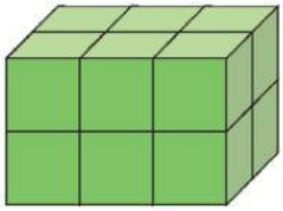

☐ TAIP ☐ NE

SPRENDIMAS

LIVEWORKSHEETS

16. Длина прямоугольного параллелепипеда равна 7 м, ширина 3 м, высота 40 дм. Найдите его объём. Ответ даёте в м^3 (в ответ введите только число)

Ответ:

17. Объём прямоугольного параллелепипеда 1,35 м3, высота 2,25 м и длина 8 дм. Найдите его ширину. Ответ дайте в м.

Примечание: 1 дм=0,1 м.

Ответ:

18.

Kuris tūris didesnis:

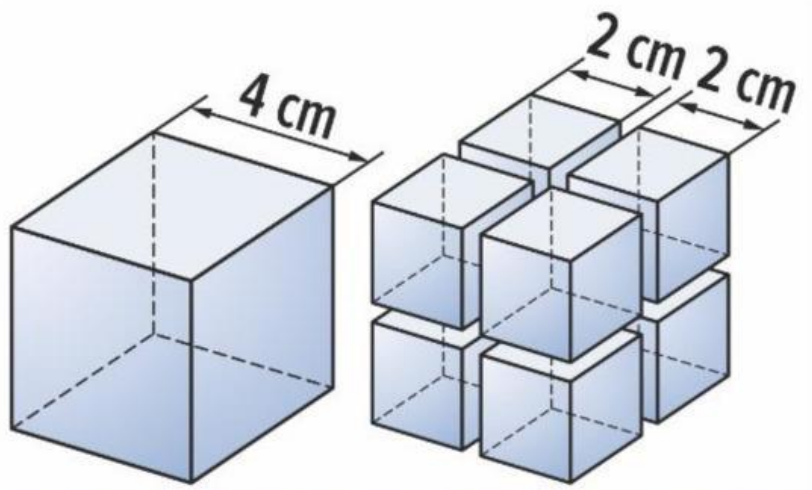

1 didelio kubo ar 8 mažesnių kubelių?

- [ ] tūriai lygūs
- [ ] didesnis 8 kubelių tūris
- [ ] didesnis didelio kubo tūris

LIVEWORKSHEETS