	LEMBAR KERJA PESERTA DIDIK		
	Mata Pelajaran : Fisika	Materi : Listrik Arus Searah	Jurusan IPA
			Kelas / Semester XII/1
Nama Siswa :			

A. Review Materi Pembelajaran

Jelaskan menurut bahasamu apa yang membedakan antara listrik seri dan paralel? Bagaimana contoh penerapannya dalam kehidupan sehari-hari?

LIVEWORKSHEETS

B. Drop Down

Pilihlah jawaban dibawah ini dengan tepat dan benar

1. Tentukan keadaan lampu beriktu!

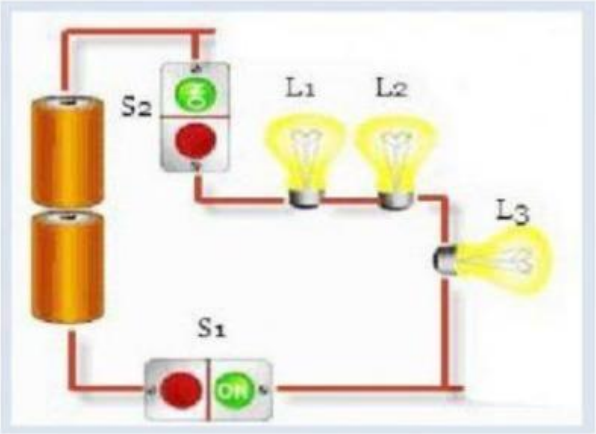

Jika saklar S1 diposisi on dan saklar 2 diposisi off, maka :

Lampu 1 akan :

Lampu 2 akan :

Lampu 3 akan :

2. Tentukan keadaaan lampu berikut!

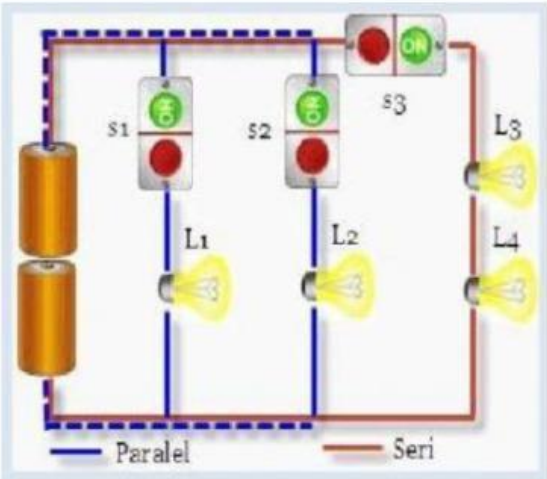

LIVEWORKSHEETS

Jika saklar S1 diposisi off dan saklar 2 dan 3 diposisi on, maka :

Lampu 1 akan :

Lampu 2 akan :

Lampu 3 akan :

3. Tentukan keadaan lampu berikut

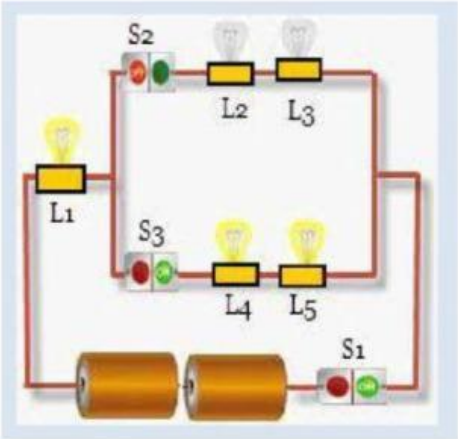

Jika saklar S2 diposisi off dan saklar 1 dan 3 diposisi on, maka :

Lampu 1 akan :

Lampu 2 akan :

Lampu 3 akan :

Lampu 4 akan :

Lampu 5 akan :

LIVEWORKSHEETS

C. Drag dan Drop

Klik gambar dan letakkan ditempat yang disediakan

Klik gambar dan urutkan nilai gambar mulai dari induktor, resistor dan kapasitor

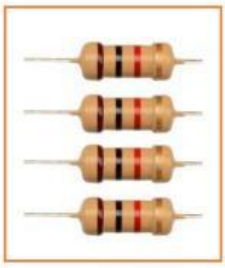

D. Menjodohkan

Ayo, kita pasangkan beberapa rangkaian berikut sesuai dengan rumus nya!!

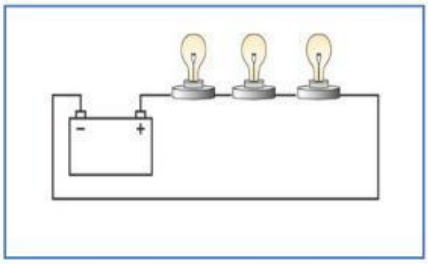

Itotal = I1 + I2 + I3 + In

Vtotal = V1 + V2 + V3 + Vn

$$\frac{1}{R_p} = \frac{1}{R_1} + \frac{1}{R_2} + \frac{1}{R_3} + \frac{1}{R_n}$$

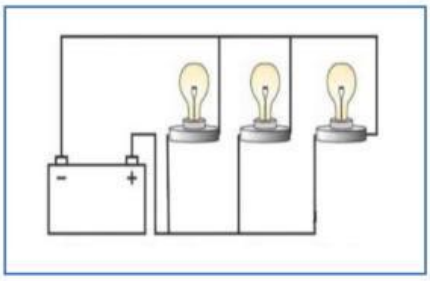

$I_{total} = I_1 = I_2 = I_3 = I_n$

$V_{total} = V_1 + V_2 + V_3 + V_n$

$R_{total} = R_1 + R_2 + R_3 + R_n$

LIVEWORKSHEETS

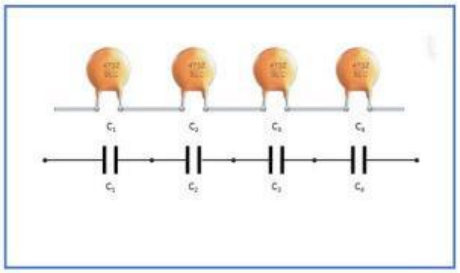

$$\frac{1}{Ctotal} = \frac{1}{C1} + \frac{1}{C2} + \frac{1}{C3} + \cdots + \frac{1}{Cn}$$

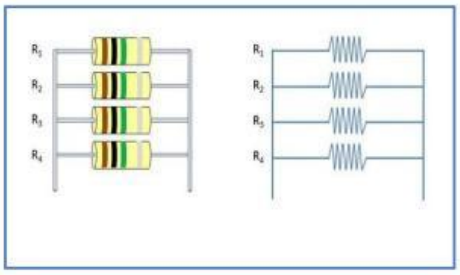

$$L_{total} = L_1 + L_2 + L_3 + \ldots\ldots + L_n$$

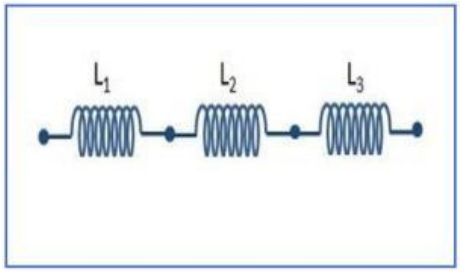

$$\frac{1}{Rtotal} = \frac{1}{R1} + \frac{1}{R2} + \frac{1}{R3} + \cdots + \frac{1}{Rn}$$

LIVEWORKSHEETS