КУТ МІЖ ПРЯМОЮ І ПЛОЩИНОЮ.

ЗАВДАННЯ 1. Установити відповідність…

- між кутами нахилу відрізка завдовжки 10 см до площини та довжиною його проекцією на площину.

КУТИ НАХИЛУ

1	30^0	
2	45^0	
3	60^0	
4	0^0	

ДОВЖИНИ ПРОЕКЦІЙ

А	10 см
Б	0 см
В	5 см
Г	$5\sqrt{3}$ см
Д	$5\sqrt{2}$ см

ЗАВДАННЯ 2. Знайдіть…

- Похила, довжина якої дорівнює $\sqrt{18}$ см, утворює з площиною кут 45 градусів.

Відстань від кінця похилої до площини дорівнює _____ см.

- Відстань від кінця похилої до площини дорівнює 12 см. Довжина похилої - 24 см.

Кут між даної похилою і площиною дорівнює _____ градусів.

- Із точки *B* до площини α провели дві похилі *BA* і *BC,* які утворюють з цією площиною кути 60^0 і 30^0 відповідно, $BA = 2\sqrt{3}$ см. Кут між проекціями похилих дорівнює 120^0.

Відстань між точками А і С дорівнює _____ см.

LIVEWORKSHEETS

ЗАВДАННЯ 3. Дано куб $ABCDA_1D_1C_1D_1$. Знайдіть кут між прямою і площиною відповідно до умов:

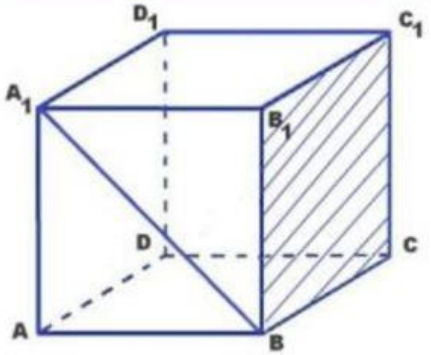	$\angle(A_1B, BCC_1) =$_____ **градусів**
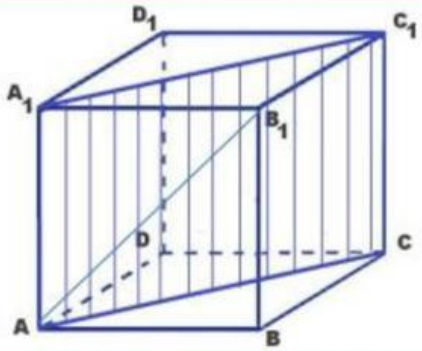	$\angle(AB_1, ACC_1) =$_____ **градусів**
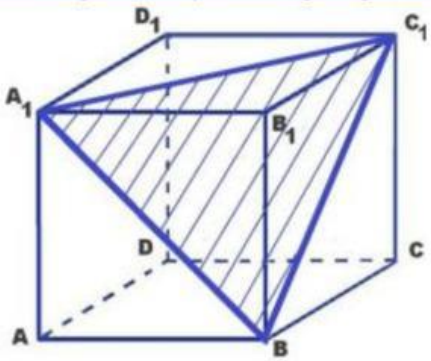	$\angle(DD_1, A_1BC_1) = arctg$ ☐ **градусів** ☐ $\frac{\sqrt{2}}{2}$ ☐ $\frac{2}{\sqrt{2}}$ ☐ 2 ☐ $\sqrt{2}$
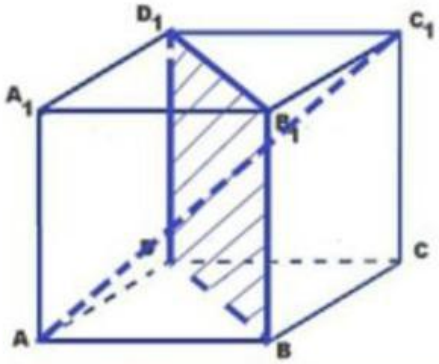	$\angle(AC_1, BB_1D_1) = arcsin$ ☐ **градусів** ☐ $\sqrt{\frac{3}{2}}$ ☐ $\sqrt{\frac{2}{3}}$ ☐ $\sqrt{6}$ ☐ $\sqrt{\frac{1}{6}}$

☐ — **ЗАЙВІ ДАННІ**

LIVEWORKSHEETS